Smart Wireless NVR Security Set

2 wirelessly connected cameras

SLNVR201CWT

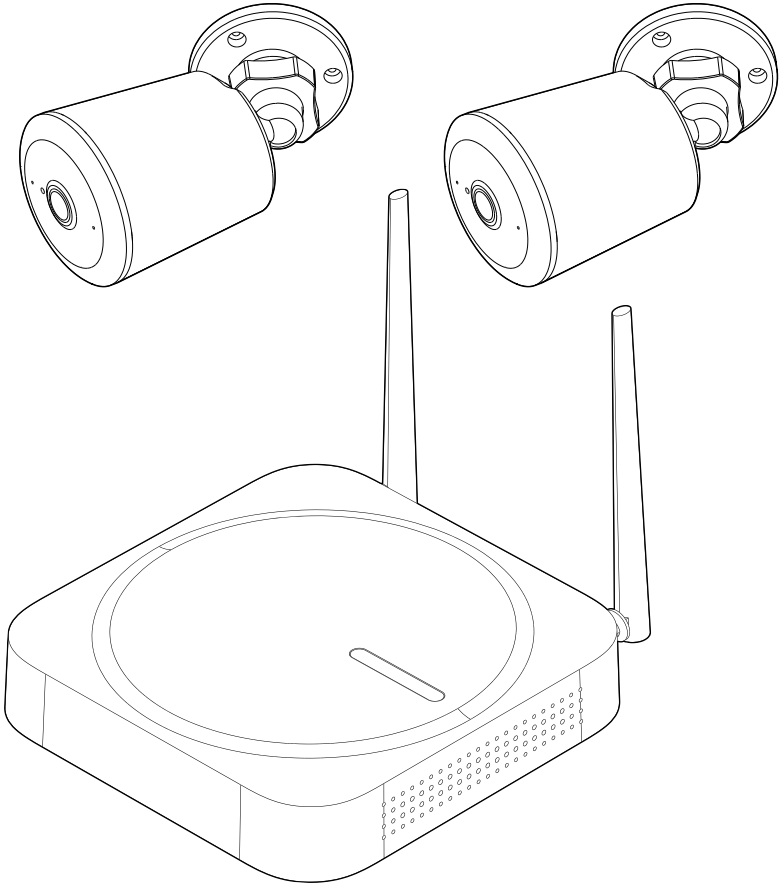

ned.is/slnvr201cwt

EN	Quick start guide	6
DE	Kurzanleitung	7
FR	Guide de démarrage rapide	9
NL	Snelstartgids	10
IT	Guida rapida all'avvio	12
ES	Guía de inicio rápido	13
PT	Guia de iniciação rápida	15
SV	Snabbstartsguide	17
FI	Pika-aloitusopas	18
NO	Hurtigguide	20
DA	Vejledning til hurtig start	21
HU	Gyors beüzemelési útmutató	22
PL	Przewodnik Szybki start	24
EL	Οδηγός γρήγορης εκκίνησης	26
SK	Rýchly návod	27
CS	Rychlý návod	29
RO	Ghid rapid de inițiere	30

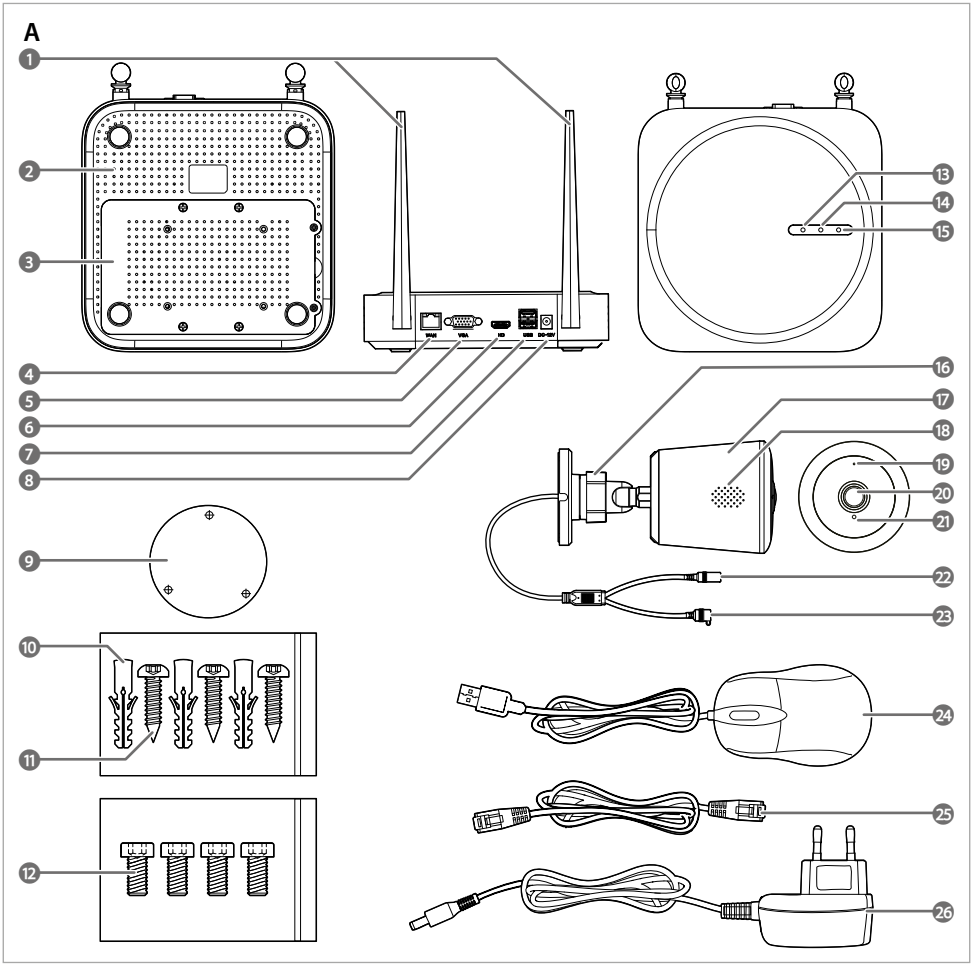

B

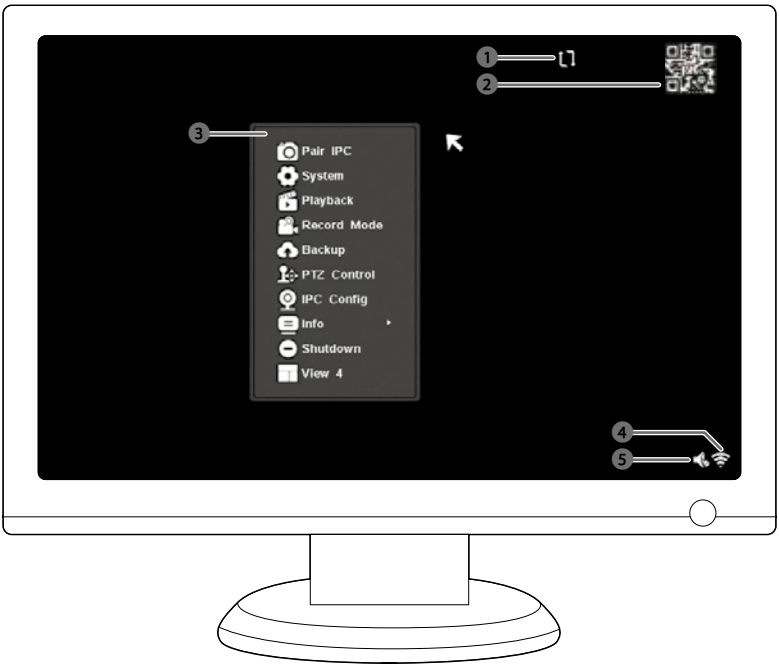
1
2
3
Pair IPC
System
Playback
Record Mode
Backup
PTZ Control
IPC Config
Info
Shutdown
View 4
4
5

C

Security Camera 4
1
2
Playback
3
Message
4
Albums
5
Settings
6
7
8
9
10

D

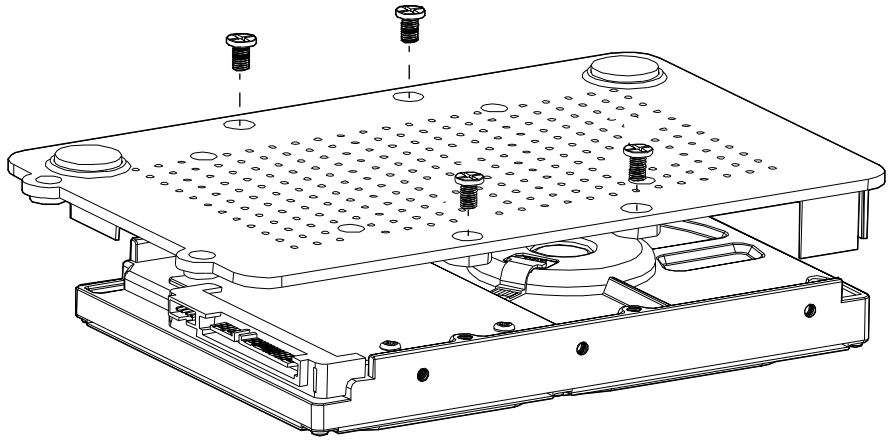

E

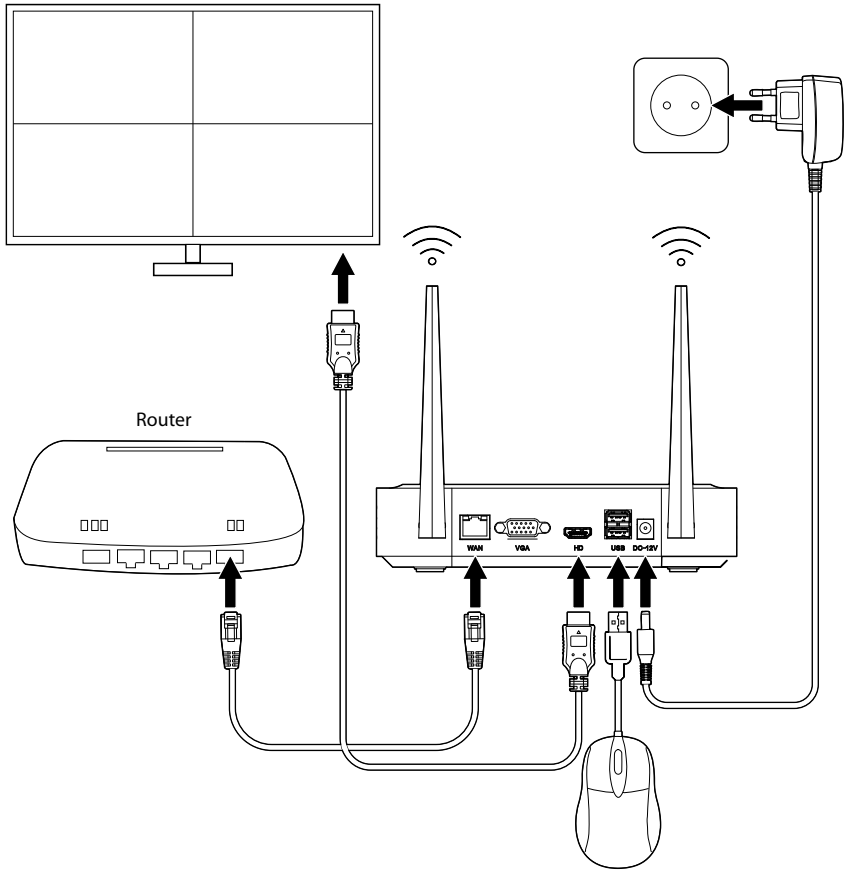

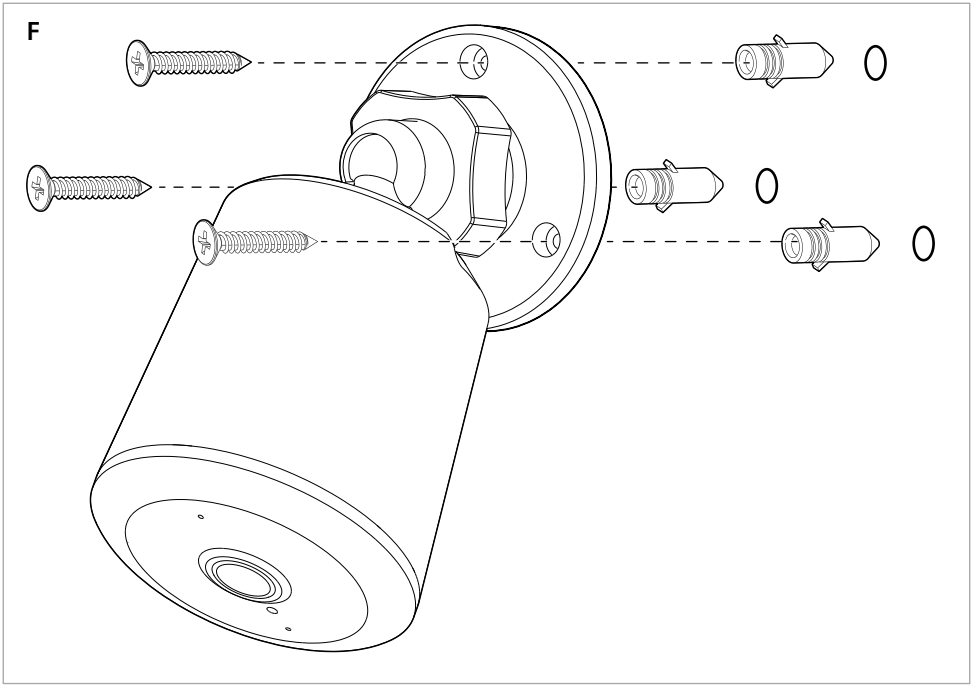

Specifications

Product	Smart Wireless NVR Security Set
Article number	SLNVR201CWT
Dimensions (l x w x h)	200 x 200 x 192 mm
Weight	528 g
Power input	220 - 230 VAC ; 50 - 60 Hz
Operating temperature	-20 °C - 50 °C
Operating humidity	10 % – 90 % (RH)
Resolution	1920 px - 1080 px
Frame speed	15 fps
Image sensor	1/2.9" Color CMOS
Video compression	H.265
Photo size	.jpeg
Diagonal viewing angle	100°
Frequency range	2412 - 2452 MHz
Max. transmit power	18 dBm
Max. antenna gain	5 dBi
IP rating	IP65

EN Quick start guide

Smart Wireless NVR Security Set

SLNVR201CWT

For more information see the extended manual online:
ned.is/slnvr201cwt

Intended use

This product is exclusively intended as a smart wireless security system.
The product is intended for indoor use only.
Any modification of the product may have consequences for safety, warranty and proper functioning.

Main parts (image A)

1. Antenna
2. Base station
3. Hard disk cover
4. Ethernet port
5. VGA output
6. HDMI output
7. USB port (2x)
8. DC power port
9. Drilling template (2x)
10. Plug (6x)
11. Screw (6x)
12. Hard disk bolt (4x)
13. HDD LED
14. Running LED
15. Power LED
16. Bracket
17. Camera (2x)
18. Speaker
19. Microphone
20. Lens
21. Photosensitive sensor
22. DC connector
23. Pairing button
24. Mouse
25. Ethernet cable
26. Power cable (3x)

User interface software (image B)

1. Reload/login icon
2. QR-code
3. Right-click menu
4. Signal strength of the connected camera
5. Mute/unmute

User interface app (image C)

1. Menu
2. Playback
3. Message
4. Albums
5. Settings
6. Mute/unmute
7. Screenshot
8. Security camera speaker
9. Record video
10. Full screen

Safety instructions

⚠ WARNING

- Ensure you have fully read and understood the instructions in this document before you install or use the product. Keep the packaging and this document for future reference.
- Only use the product as described in this document.
- Do not use the product if a part is damaged or defective. Replace a damaged or defective product immediately.
- Do not drop the product and avoid bumping.
- Do not expose the product to water or moisture.
- This product may only be serviced by a qualified technician for maintenance to reduce the risk of electric shock.
- Only use the provided power cable.
- Disconnect the product from the power source and other equipment if problems occur.
- Do not unplug the product by pulling on the cable. Always grasp the plug and pull.

Optional: Installing the hard disk (not included)(image D)

1. Carefully place the base station **A**2 upside down on a soft surface.
2. Unscrew the screws to remove the hard disk cover **A**3 from **A**2.
3. Mount **A**3 to your hard disk using the provided hard disk bolts **A**12, as shown in image **D**.
4. Connect the power cable and data cable of the hard disk to **A**2.
5. Secure **A**3 back into place with the screws.

Installing the product (image E)

1. Connect the cables to the product as shown in image **E**.

ⓘ It is also possible to use a VGA cable instead of an HDMI cable for use with monitors with VGA ports.

ⓘ You can use one of the USB-ports to connect external storage (for backup only)(not included).

Installing the security cameras (image F)

1. Install the cameras using the included drilling template **A**9, plugs **A**10, and screws **A**11.
2. Plug the power cable **A**26 into the DC connector **A**22.
3. Connect **A**26 to a power outlet.

Installing the Nedis SmartLife app

1. Download the Nedis Smartlife app for Android or iOS on your phone via Google Play or the Apple App Store.
2. Open the Nedis Smartlife app on your smartphone.
3. Create an account with your mobile phone number or your e-mail address and tap *Continue*.

You will receive a verification code on your e-mail address.

4. Enter the received verification code.
5. Create a password and tap *Done*.
6. Tap *Add Home* to create a SmartLife Home.
7. Set your location, choose the rooms you want to connect with and tap *Done*.

Installation wizard

ⓘ You can view the software on a monitor or TV and can control the software with the mouse, when plugged into one of the USB ports of **A**2.

ⓘ The product makes a beep sound when the software is ready for installation.

1. Follow the instructions of the installation wizard.

The installation wizard is complete when the overview screen of the software and cameras is shown.

2. Click the reload/login icon **B**1.
3. Log in using your credentials.

ⓘ By default both the username and password of the software are: admin

4. Click *OK*.

Adding the product to the Nedis SmartLife app

1. Switch on the product.
2. Open the Nedis Smartlife app on your smartphone.
3. Tap + in the Nedis SmartLife app.
4. Tap [–] in the top right corner in the Nedis SmartLife app.
5. Scan the QR-code shown on the TV/monitor.
6. Follow the instructions in the Nedis SmartLife app.

ⓘ Make sure you connect the product to a 2.4 GHz Wi-Fi network.

7. Rename the product after it has been found and added.
8. After confirming you can control the product with your smartphone.

Connecting the camera

1. Right-click to open the right-click menu **B**3.
2. Click *Pair IP Camera*.
3. Click *Pair*.
4. Press the pairing button **A**23 for 5 seconds.

ⓘ It takes approx. 1 minute before the camera is connected to the product.

The signal strength of the connected camera **B**4 on the monitor lights up green.
The camera view is visible on the monitor.

Function descriptions of the software (image **B**)

Function	Description
Pair IPC	Check the status of the IPC channel and whether it is connected.
System	Open a new window with the system settings.
Playback	Playback video recordings stored on the hard disk.
Record mode	Schedule video recordings throughout the week.
Backup	Backup the videos of the hard disk to an external hard disk/USB.
PTZ Control	Control the camera from a distance (not available for this product).
IPC Config	Adjust the settings of the cameras.
Info	Shows information about the system
Shutdown	Switch off the system.
View 4	Switch between an overview of 1 or 4 camera views.

Function descriptions of the Nedis SmartLife app (image **C**)

Function	Description
Playback **C**2	Tap **C**2 to play back the video footage stored on the hard disk.
Message **C**3	Tap **C**3 to view human detection alarms.
Albums **C**4	Tap **C**4 to view recorded video footage and screenshots saved to an album on your smartphone.
Settings **C**5	Tap **C**5 to open a new window with the system settings
Screenshot **C**7	Tap **C**7 to make a screenshot of the current camera view. The screenshot will be saved to an album on your smartphone.
Security camera speaker **C**8	Tap and hold **C**8 to speak through the speaker of the camera.
Record video **C**9	Tap **C**9 to record the current camera view. The video footage will be saved to an album on your smartphone.

Declaration of Conformity

We, NEDIS, as manufacturer, declare that product SLNVR201CWT from the brand Nedis, produced in China was tested according to all relevant CE standards / regulations and passed all tests.

The complete Declaration of Conformity (+ safety datasheet if applicable) can be found and downloaded via http://webshop.nedis.com
For other compliant-related information, please contact customer service desk for support:

via website: http://www.nedis.com
via e-mail: service@nedis.com
NEDIS B.V., De Tweeling 28,
5215 MC 's-Hertogenbosch, THE NETHERLANDS

DE **Kurzanleitung**

Smart Wireless NVR-Sicherheits-Set

SLNVR201CWT

Weitere Informationen finden Sie in der erweiterten Anleitung online: **ned.is/slnvr201cwt**

Bestimmungsgemäße Verwendung

Dieses Produkt ist nur zur Verwendung als Smartes Wireless-Sicherheits-Set gedacht.
Das Produkt ist nur zur Verwendung innerhalb von Gebäuden gedacht.
Jegliche Modifikation des Produkts kann Folgen für die Sicherheit, Garantie und ordnungsgemäße Funktionalität haben.

Hauptbestandteile (Abbildung **A**)

1. Antenne
2. Basisstation
3. Festplattenabdeckung
4. Ethernet-Anschluss
5. VGA-Ausgang
6. HDMI-Ausgang
7. USB-Anschluss (2x)
8. DC-Stromanschluss
9. Bohrschablone (2x)
10. Dübel (6x)
11. Schraube (6x)
12. Festplattenschraube (4x)
13. HDD-LED
14. Betriebs-LED
15. Power-LED
16. Schelle
17. Kamera (2x)
18. Lautsprecher
19. Mikrofon
20. Objektiv
21. Lichtempfindlicher Sensor
22. Adapterstecker
23. Kopplungs-Taste
24. Maus
25. Ethernet-Kabel
26. Netzkabel (3x)

Benutzeroberfläche der Software (Abbildung **B**)

1. Neu laden/Anmelden Symbol
2. QR-Code
3. Rechtsklick-Menü
4. Signalstärke der verbundenen Kamera
5. Stummschalten/ Stummschaltung aufheben

Benutzeroberfläche der App (Abbildung **C**)

1. Menü
2. Wiedergabe
3. Nachricht
4. Alben
5. Einstellungen
6. Stummschalten/ Stummschaltung aufheben
7. Screenshot
8. Sicherheitskamera-Lautsprecher
9. Video aufzeichnen
10. Vollbild

Sicherheitshinweise

⚠ WARNUNG

- Vergewissern Sie sich, dass Sie die Anweisungen in diesem Dokument vollständig gelesen und verstanden haben, bevor Sie das Produkt installieren oder verwenden. Heben Sie die Verpackung und dieses Dokument zum späteren Nachschlagen auf.
- Verwenden Sie das Produkt nur wie in diesem Dokument beschrieben.
- Verwenden Sie das Produkt nicht, wenn ein Teil beschädigt ist oder es einen Mangel aufweist. Ersetzen Sie ein beschädigtes oder defektes Produkt unverzüglich.
- Lassen Sie das Produkt nicht herunterfallen und vermeiden Sie Kollisionen.
- Setzen Sie das Produkt keinem Wasser oder Feuchtigkeit aus.
- Dieses Produkt darf nur von einem ausgebildeten Techniker gewartet werden, um die Gefahr eines Stromschlags zu reduzieren.
- Verwenden Sie nur das mitgelieferte Stromkabel.
- Trennen Sie das Produkt von der Stromquelle und anderer Ausrüstung, falls Probleme auftreten.
- Ziehen Sie das Produkt niemals am Kabel aus der Steckdose. Halten Sie immer den Stecker fest und ziehen Sie daran.

Optional: Installieren der Festplatte (nicht im Lieferumfang enthalten) (Abbildung **D**)

1. Drehen Sie die Basisstation **A**2 auf einer weichen Oberfläche vorsichtig auf den Kopf.
2. Lösen Sie die Schrauben, um die Festplattenabdeckung **A**3 von **A**2 zu lösen.

3. Befestigen Sie **A**3 mit den mitgelieferten Festplattenschrauben **A**12 an Ihrer Festplatte, wie in Abbildung **D** zu sehen.
4. Verbinden Sie das Strom- und das Datenkabel der Festplatte mit **A**2.
5. Befestigen Sie **A**3 mit den Schrauben wieder in Position.

Installieren des Produkts (abbildung E)

1. Verbinden Sie die Kabel mit dem Produkt wie in Abbildung **E** gezeigt.

ⓘ Für Monitoren mit VGA-Anschluss kann auch ein VGA-Kabel anstelle eines HDMI-Kabels verwendet werden.

ⓘ Sie können einen der USB-Anschlüsse verwenden, um ein externes Speichermedium (nur zur Datensicherung) anzuschließen (nicht im Lieferumfang enthalten).

Installieren der Überwachungskameras (abbildung F)

1. Installieren Sie die Kameras mithilfe der mitgelieferten Bohrschablone **A**9 mit den Dübeln **A**10 und Schrauben **A**11.
2. Schließen Sie das Stromkabel **A**26 am DC-Anschluss **A**22 an.
3. Verbinden Sie **A**26 mit einer Steckdose.

Installation der Nedis SmartLife App

1. Laden Sie die Nedis SmartLife-App für Android oder iOS aus dem Google Play Store oder dem Apple App Store auf Ihr Smartphone.
2. Öffnen Sie die Nedis Smartlife-App auf Ihrem Smartphone.
3. Erstellen Sie ein Konto mit Ihrer Mobiltelefonnummer oder Ihrer E-Mail-Adresse und tippen Sie auf *Continue (Fortsetzen)*.

Sie erhalten einen Bestätigungscode an Ihre E-Mail-Adresse gesandt.

4. Geben Sie den erhaltenen Bestätigungscode ein.
5. Erstellen Sie ein Passwort und tippen Sie auf *Done (Fertigstellung)*.
6. Tippen Sie auf *Add Home (Familie hinzufügen)*, um ein SmartLife-Zuhause zu erstellen.
7. Legen Sie Ihren Standort fest, wählen Sie die Räume aus mit denen Sie eine Verbindung herstellen möchten, und tippen Sie auf *Done (Fertigstellung)*.

Installations-Assistent

ⓘ Sie können die Software auf einem Monitor oder Fernseher anzeigen und die Software mit der Maus bedienen, wenn eine an einem der USB-Anschlüsse von **A**2 angeschlossen ist.

ⓘ Das Produkt gibt einen Signalton aus, wenn die Software zur Installation bereit ist.

1. Befolgen Sie die Anweisungen des Installations-Assistenten.

Der Installations-Assistent ist abgeschlossen, wenn der Übersichtsbildschirm erscheint und die Kameras angezeigt werden.

2. Klicken Sie auf das Neu laden/Anmelden-Symbol **B**1.
3. Melden Sie sich mit Ihren Anmeldeinformationen an.

ⓘ Standardmäßig lauten sowohl Benutzername als auch Passwort der Software: admin

4. Klicken Sie auf *OK*.

Hinzufügen des Produkts zur Nedis SmartLife-App

1. Schalten Sie das Produkt ein.
2. Öffnen Sie die Nedis Smartlife-App auf Ihrem Smartphone.
3. Tippen Sie auf + in der Nedis SmartLife-App.
4. Tippen Sie auf [–] in der oberen rechten Ecke der Nedis SmartLife-App.
5. Scannen Sie den auf dem TV/Monitor angezeigten QR-Code.
6. Befolgen Sie die Anweisungen in der Nedis SmartLife-App.

ⓘ Verbinden Sie das Produkt mit einem 2,4 GHz WLAN-Netzwerk.

7. Geben Sie dem Produkt einen anderen Namen, nachdem es gefunden und hinzugefügt wurde.
8. Nach dem Bestätigen können Sie das Produkt über Ihr Smartphone steuern.

Verbinden der Kamera

1. Klicken Sie mit der rechten Maustaste, um das Kontextmenü **B**3 zu öffnen.
2. Klicken Sie auf *Pair IP Camera.*
3. Klicken *Pair*.
4. Drücken Sie 5 Sekunden lang auf die Kopplungs-Taste **A**23.

ⓘ Es dauert ca. 1 Minute, bis die Kamera mit dem Produkt verbunden ist.

Die Signalstärke der verbundenen Kamera **B**4 leuchtet auf dem Monitor grün auf.
Die Kameraansicht ist auf dem Monitor sichtbar.

Funktionsbeschreibungen der Software (abbildung B)

Funktion	Beschreibung
Kopplungs-IPC	Überprüfen Sie den Status des IPC-Kanals und ob er verbunden ist.
System	Öffnet ein neues Fenster mit den Systemeinstellungen.
Wiedergabe	Wiedergabe von auf der Festplatte gespeicherten Videoaufnahmen.
Aufnahme-Modus	Planung von Videoaufnahmen für die ganze Woche.
Backup	Backup der Videos von der Festplatte auf einer externen Festplatte/USB.
PTZ-Steuerung	Steuern Sie die Kamera aus der Ferne (für dieses Produkt nicht verfügbar).
IPC-Konfiguration	Anpassen der Einstellungen der Kameras.
Info	Zeigt Informationen über das System an
Herunterfahren	Schaltet das System aus.
4er-Ansicht	Schaltet zwischen einer Übersicht mit 1 oder 4 Kameraansichten um.

Funktionsbeschreibungen der Nedis SmartLife-App (abbildung C)

Funktion	Beschreibung
Wiedergabe **C**2	Tippen Sie auf **C**2, um die auf der Festplatte gespeicherten Videoaufnahmen abzuspielen.
Nachricht **C**3	Tippen Sie auf **C**3, um die Personenerkennungsalarmmeldungen anzuzeigen.
Alben **C**4	Tippen Sie auf **C**4, um aufgezeichnete Videoaufnahmen und Screenshots anzuzeigen, die in einem Album auf Ihrem Smartphone gespeichert sind.
Einstellungen **C**5	Tippen Sie auf **C**5, um ein neues Fenster mit den Systemeinstellungen zu öffnen
Screenshot **C**7	Tippen Sie auf **C**7, um einen Screenshot der aktuellen Kameraansicht zu erstellen. Der Screenshot wird in einem Album auf Ihrem Smartphone gespeichert.
Sicherheitskamera-Lautsprecher **C**8	Tippen und halten Sie **C**8, um über den Lautsprecher der Kamera zu reden.
Video aufnehmen **C**9	Tippen Sie auf **C**9, um die aktuelle Kameraansicht aufzunehmen. Das Video wird in einem Album auf Ihrem Smartphone gespeichert.

Konformitätserklärung

Wir, NEDIS, erklären als Hersteller, dass das Produkt SLNVR201CWT der Marke Nedis, hergestellt in China, gemäß allen relevanten CE-Standards und -Richtlinien getestet wurde.

Die vollständige Konformitätserklärung (+ Sicherheitsdatenblatt, falls zutreffend) steht im http://webshop.nedis.de zum Download bereit.
Für weitere konformitätsrelevante Informationen wenden Sie sich bitte an den Customer Service Desk:

über die Website: http://www.nedis.com
per E-Mail: service@nedis.com
NEDIS B.V., De Tweeling 28,
5215 MC 's-Hertogenbosch, NIEDERLANDE

FR **Guide de démarrage rapide**

Ensemble de sécurité NVR sans fil intelligent

SLNVR201CWT

Pour plus d'informations, consultez le manuel détaillé en ligne : **ned.is/slnvr201cwt**

Utilisation prévue

Ce produit est exclusivement destiné à servir de système de sécurité sans fil intelligent.
Le produit est prévu pour un usage intérieur uniquement.
Toute modification du produit peut avoir des conséquences sur la sécurité, la garantie et le bon fonctionnement.

Pièces principales (image **A**)

1. Antenne
2. Station de base
3. Capot du disque dur
4. Port Ethernet
5. Sortie VGA
6. Sortie HDMI
7. Port USB (2x)
8. Voyant d'alimentation CC
9. Gabarit de perçage (2x)
10. Cheville (6x)
11. Vis (6x)
12. Boulon de disque dur (4X)
13. LED du disque dur
14. LED de fonctionnement
15. LED d'alimentation
16. Support
17. Caméra (2x)
18. Haut-parleur
19. Microphone
20. Lentille
21. Capteur photosensible
22. Connecteur CC
23. Bouton d'appairage
24. Souris
25. Câble Ethernet
26. Câble d'alimentation (3x)

Logiciel d'interface utilisateur (image **B**)

1. Icône de rechargement/ connexion
2. Code QR
3. Menu clic droit
4. Puissance du signal de la caméra connectée
5. Activer/désactiver le son

Application d'interface utilisateur (image **C**)

1. Menu
2. Lecture
3. Message
4. Albums
5. Settings
6. Activer/désactiver le son
7. Capture d'écran
8. Haut-parleur de caméra de sécurité
9. Enregistrer une vidéo
10. Plein écran

Consignes de sécurité

⚠ AVERTISSEMENT

- Assurez-vous d'avoir entièrement lu et compris les instructions de ce document avant d'installer ou d'utiliser le produit. Conservez l'emballage et le présent document pour référence ultérieure.
- Utilisez le produit uniquement comme décrit dans le présent document.
- Ne pas utiliser le produit si une pièce est endommagée ou défectueuse. Remplacez immédiatement un produit endommagé ou défectueux.
- Ne pas laisser tomber le produit et éviter de le cogner.
- Ne pas exposer le produit à l'eau ou à l'humidité.
- Ce produit ne peut être réparé que par un technicien qualifié afin de réduire les risques d'électrocution.
- Utilisez uniquement le câble d'alimentation fourni.
- Débranchez le produit de la source d'alimentation et tout autre équipement en cas de problème.
- Ne débranchez pas le produit en tirant sur le câble. Saisissez toujours la fiche et tirez.

En option : Installation du disque dur (non inclus) (image **D**)

1. Mettez soigneusement la station de base **A**2 à l'envers sur une surface douce.
2. Dévissez les vis pour retirer le capot du disque dur **A**3 de **A**2.
3. Montez **A**3 sur votre disque dur à l'aide des boulons de disque dur fournis **A**12, comme le montre l'image **D**.
4. Connectez le câble d'alimentation et le câble de données du disque dur sur **A**2.
5. Remettez **A**3 en place en le fixant avec les vis.

Installer le produit (image **E**)

1. Connectez les câbles au produit comme indiqué sur l'image **E**.

ⓘ Il est également possible d'utiliser un câble VGA au lieu d'un câble HDMI pour une utilisation avec des écrans dotés de ports VGA.

ⓘ Vous pouvez utiliser l'un des ports USB pour connecter un stockage externe (pour la sauvegarde uniquement) (non inclus).

Installer les caméras de sécurité (image **F**)

1. Installez les caméras à l'aide du gabarit de perçage **A**9, des chevilles **A**10 et des vis **A**11 inclus.
2. Branchez le câble d'alimentation **A**26 dans le connecteur CC **A**22.
3. Connectez **A**26 à une prise de courant.

Installez l'application Nedis SmartLife

1. Téléchargez l'application Nedis Smartlife pour Android ou iOS sur votre téléphone via Google Play ou l'App Store d'Apple.
2. Ouvrez l'application Nedis Smartlife sur votre smartphone.
3. Créez un compte avec votre numéro de téléphone mobile ou votre adresse e-mail et appuyez sur *Continue (Continuer)*.

Vous recevrez un code de vérification sur votre adresse e-mail.

4. Entrez le code de vérification reçu.
5. Créez un mot de passe et appuyez sur *Done (Terminé)*.
6. Appuyez sur *Add Home (Ajouter les familles)* pour créer une maison SmartLife.
7. Définissez votre emplacement, choisissez les pièces avec lesquelles vous souhaitez vous connecter et appuyez sur *Done (Terminé)*.

Assistant d'installation

ⓘ Vous pouvez afficher le logiciel sur un écran ou un téléviseur et contrôler le logiciel avec la souris, lorsqu'il est branché sur l'un des ports USB de **A**2.

ⓘ Le produit émet un bip lorsque le logiciel est prêt à être installé.

1. Suivez les instructions de l'assistant d'installation.

L'assistant d'installation est terminé lorsque l'écran de présentation du logiciel et des caméras s'affiche.

2. Cliquez sur l'icône rechargement/connexion **B**1.
3. Connectez-vous à l'aide de vos identifiants.

ⓘ Par défaut, le nom d'utilisateur et le mot de passe du logiciel sont : admin

4. Cliquez sur *OK*.

Ajouter le produit à l'application Nedis SmartLife

1. Mettre le produit sous tension.
2. Ouvrez l'application Nedis Smartlife sur votre smartphone.
3. Appuyez sur + dans l'application Nedis SmartLife.
4. Appuyez sur [–] dans le coin en haut à droite de l'application Nedis SmartLife.
5. Scannez le code QR affiché sur le téléviseur/écran.
6. Suivez les instructions dans l'application Nedis SmartLife.

ⓘ Assurez-vous de connecter le produit à un réseau Wi-Fi de 2,4 GHz.

7. Renommez le produit après l'avoir trouvé et ajouté.
8. Après confirmation, vous pouvez contrôler le produit avec votre smartphone.

Connexion de la caméra

1. Cliquez avec le bouton droit pour ouvrir le menu contextuel **B**3.
2. Cliquez sur *Pair IP Camera*.
3. Cliquez sur *Pair*.
4. Appuyez sur le bouton d'appairage **A**23 pendant 5 secondes.

ⓘ Le temps de connexion de la caméra au produit nécessite environ 1 minute.

La puissance du signal de la caméra connectée **B**4 sur l'écran s'allume en vert.
La vue de la caméra est visible sur l'écran.

Descriptions des fonctions du logiciel (image **B**)

Fonctions	Description
Appairage IPC	Vérifiez le statut du canal IPC et s'il est connecté.
System	Ouvrez une nouvelle fenêtre avec les paramètres système.
Lecture	Lecture des enregistrements vidéo stockés sur le disque dur.
Mode enregistrement	Programmez des enregistrements vidéo tout au long de la semaine.
Sauvegarde	Sauvegardez les vidéos du disque dur sur un disque dur externe/USB.
Contrôle PTZ	Contrôlez la caméra à distance (non disponible pour ce produit).
Configuration IPC	Ajustez les paramètres des caméras.
Info	Affiche des informations sur le système
Arrêt	Mettre le système hors tension.
Vue 4	Basculez entre un aperçu de 1 ou 4 vues de caméra.

Descriptions des fonctions de l'application Nedis SmartLife (image **C**)

Fonctions	Description
Lecture **C**2	Appuyez sur **C**2 pour lire les séquences vidéo stockées sur le disque dur.
Message **C**3	Appuyez sur **C**3 pour afficher les alarmes de détection humaine.
Albums **C**4	Appuyez sur **C**4 pour afficher des séquences vidéo enregistrées et des captures d'écran sauvegardées dans un album sur votre smartphone.
Paramètres **C**5	Appuyez sur **C**5 pour ouvrir une nouvelle fenêtre avec les paramètres système
Capture d'écran **C**7	Appuyez sur **C**7 pour effectuer une capture d'écran de la vue actuelle de la caméra. La capture d'écran sera sauvegardée dans un album sur votre smartphone.
Haut-parleur de la caméra de sécurité **C**8	Appuyez et maintenez **C**8 pour parler dans le haut-parleur de la caméra.
Enregistrer une vidéo **C**9	Appuyez sur **C**9 pour enregistrer la vue actuelle de la caméra. La séquence vidéo sera sauvegardée dans un album sur votre smartphone.

Déclaration de conformité

Nous, NEDIS, en tant que fabricant, déclarons que le produit SLNVR201CWT de la marque Nedis, fabriqué en Chine, a été soumis à des tests conformément à toutes les réglementations/normes CE en vigueur et que celui-ci a passé tous ces tests avec succès.

La déclaration de conformité complète (+ la fiche de données de sécurité, le cas échéant) est disponible et peut être téléchargée à l'adresse suivante : http://webshop.nedis.com.
Pour en savoir plus sur la conformité, veuillez contacter notre centre de service à la clientèle pour plus d'assistance :

sur le site web : http://www.nedis.com
par e-mail : service@nedis.com
NEDIS B.V., De Tweeling 28,
5215 MC 's-Hertogenbosch, PAYS-BAS

NL **Snelstartgids**

Slimme draadloze NVR beveiligingsset

SLNVR201CWT

Zie voor meer informatie de uitgebreide handleiding online: **ned.is/slnvr201cwt**

Bedoeld gebruik

Dit product is uitsluitend bedoeld als een slim draadloos beveiligingssysteem.
Het product is enkel bedoeld voor gebruik binnenshuis.
Elke wijziging van het product kan gevolgen hebben voor de veiligheid, garantie en correcte werking.

Belangrijkste onderdelen (afbeelding **A**)

1. Antenne
2. Basisstation
3. Deksel harde schijf
4. Ethernetpoort
5. VGA-uitgang
6. HDMI uitgang
7. USB-poort (2x)
8. Voedingspoort gelijkstroom
9. Boormal (2x)
10. Plug (6x)
11. Schroef (6x)
12. Bout harde schijf (4x)
13. HDD-LED
14. Product in werking LED
15. Stroom-LED
16. Beugel
17. Camera (2x)
18. Luidspreker
19. Microfoon
20. Lens
21. Lichtgevoelige sensor
22. DC-connector
23. Koppelingsknop
24. Muis
25. Ethernetkabel
26. Netsnoer (3x)

Gebruikersinterfacesoftware (afbeelding **B**)

1. Herladen/aanmelden-pictogram
2. QR-code
3. Rechts-klik menu
4. Signaalsterkte van de aangesloten camera
5. Dempen/dempen opheffen

Gebruikersinterface app (afbeelding **C**)

1. Menu
2. Afspelen
3. Bericht
4. Albums
5. Instellingen
6. Dempen/demping uitschakelen
7. Schermafbeelding

8 Luidspreker beveiligingscamera
9 Video opnemen
10 Volledig scherm

Veiligheidsvoorschriften

⚠ WAARSCHUWING

- Zorg ervoor dat u de instructies in dit document volledig gelezen en begrepen heeft voordat u het product installeert of gebruikt. Bewaar de verpakking en dit document voor toekomstig gebruik.
- Gebruik het product alleen zoals in dit document beschreven.
- Gebruik het product niet als een onderdeel beschadigd of defect is. Vervang een beschadigd of defect product onmiddellijk.
- Laat het product niet vallen en voorkom stoten.
- Stel het product niet bloot aan water of vocht.
- Dit product mag voor onderhoud alleen worden geopend door een erkend technicus om het risico op elektrische schokken te verkleinen.
- Gebruik alleen het meegeleverde netsnoer.
- Koppel het product los van de voedingsbron en van andere apparatuur als er zich problemen voordoen.
- Trek de stekker niet uit het stopcontact door aan de kabel te trekken. Pak altijd de stekker vast en trek eraan.

Optioneel: De harde schijf installeren (niet inbegrepen)(afbeelding D)

1. Plaats het basisstation **A**2 voorzichtig ondersteboven op een zachte ondergrond.
2. Draai de schroeven los om het deksel van de harde schijf **A**3 van **A**2 te verwijderen.
3. Bevestig **A**3 op je harde schijf met behulp van de meegeleverde bouten voor de harde schijf **A**12, zoals te zien is op afbeelding **D**.
4. Sluit het netsnoer en de datakabel van de harde schijf aan op **A**2.
5. Bevestig **A**3 weer op zijn plaats met de schroeven.

Het product installeren (afbeelding E)

1. Sluit de kabels aan op het product zoals te zien is op afbeelding **E**.

ⓘ Het is ook mogelijk een VGA-kabel te gebruiken in plaats van een HDMI-kabel voor gebruik met monitoren met VGA-poorten.

ⓘ Je kunt een van de USB-poorten gebruiken om een externe opslag aan te sluiten (alleen voor back-up) (niet inbegrepen).

De beveiligingscamera's installeren (afbeelding F)

1. Installeer de camera's met behulp van de meegeleverde boormall **A**9, pluggen **A**10, en schroeven **A**11.
2. Steek de voedingskabel **A**26 in de DC-connector **A**22.
3. Steek **A**26 in een stopcontact.

De Nedis SmartLife app installeren

1. Download de Nedis Smartlife app voor Android of iOS op je telefoon via Google Play of de Apple App Store.
2. Open de Nedis Smartlife app op uw smartphone.
3. Maak een account aan met uw mobiele telefoonnummer of e-mailadres en tik op *Continue*.

U ontvangt een verificatiecode op uw e-mailadres.

4. Voer de ontvangen verificatiecode in.
5. Maak een wachtwoord aan en tik op *Done*.
6. Tik op *Add Home* om een SmartLife-huis aan te maken.
7. Stel je locatie in, kies de ruimtes waar je mee wilt verbinden en tik op *Done*.

Installatiewizard

ⓘ Je kunt de software op een monitor of tv bekijken en de software met de muis bedienen als deze op een van de USB-poorten van **A**2 is aangesloten.

ⓘ Het product laat een pieptoon horen wanneer de software klaar is om geïnstalleerd te worden.

1. Volg de instructies van de installatiewizard.

De installatiewizard is voltooid wanneer het overzichtsscherm van de software en de camera's wordt weergegeven.

2. Klik op het pictogram herladen/aanmelden **B**1.
3. Meld je aan met je aanmeldingsgegevens.

ⓘ Standaard zijn de gebruikersnaam en het wachtwoord van de software: admin

4. Klik op *OK*.

Het product toevoegen aan de Nedis SmartLife app

1. Zet het product aan.
2. Open de Nedis Smartlife app op uw smartphone.
3. Tik op + in de Nedis SmartLife app.
4. Tik op [–] in de rechterbovenhoek van de Nedis SmartLife app.
5. Scan de QR-code die op de TV/monitor wordt getoond.
6. Volg de aanwijzingen in de Nedis SmartLife app op.

ⓘ Zorg ervoor dat u het product met een 2,4 GHz Wi-Fi-netwerk verbindt.

7. Hernoem het product nadat het gevonden en toegevoegd is.
8. Na bevestiging kunt u het product met uw smartphone bedienen.

De camera aansluiten

1. Klik met de rechtermuisknop om het rechtsklikmenu **B**3 te openen.
2. Klik op *Pair IP Camera.*
3. Klik *Pair*.
4. Houd de koppelingsknop **A**23 5 seconden lang ingedrukt.

ⓘ Het duurt ca. 1 minuut voordat de camera met het product is verbonden.

De signaalsterkte van de aangesloten camera **B**4 op de monitor gaat groen branden.

De cameraweergave is zichtbaar op de monitor.

Functiebeschrijvingen van de software (afbeelding B)

Functie	Beschrijving
IPC koppelen	Controleer de status van het IPC-kanaal en of het is aangesloten.
System	Open een nieuw venster met de systeeminstellingen.
Afspelen	Video-opnamen afspelen die op de harde schijf zijn opgeslagen.
Opnamemodus	Plan video-opnamen gedurende de week.
Back-up	Maak een back-up van de video's van de harde schijf naar een externe harde schijf/ USB.
PTZ-besturing	De camera op afstand bedienen (niet beschikbaar voor dit product).
IPC-configuratie	Pas de instellingen van de camera's aan.
Info	Toont informatie over het systeem
Uitschakelen	Zet het systeem uit.
Weergave 4	Schakelen tussen een overzicht van 1 of 4 cameraweergaven.

Functiebeschrijvingen van de Nedis SmartLife app (afbeelding C)

Functie	Beschrijving
Afspelen **C**2	Tik op **C**2 om de op de harde schijf opgeslagen videobeelden af te spelen.

Bericht **C**3	Tik op **C**3 om alarmen voor menselijke detectie te bekijken.
Albums **C**4	Tik op **C**4 om opgenomen videobeelden en screenshots te bekijken die in een album op je smartphone zijn opgeslagen.
Instellingen **C**5	Tik op **C**5 om een nieuw venster met de systeeminstellingen te openen
Schermafbeelding **C**7	Tik op **C**7 om een schermafbeelding te maken van de huidige cameraweergave. De schermafbeelding wordt in een album op je smartphone opgeslagen.
Luidspreker van de beveiligingscamera **C**8	Tik op en houd **C**8 ingedrukt om via de luidspreker van de camera te spreken.
Video opnemen **C**9	Tik op **C**9 om de huidige cameraweergave op te nemen. De videobeelden worden in een album op je smartphone opgeslagen.

Conformiteitsverklaring

Wij, NEDIS, verklaren als fabrikant dat het product SLNVR201CWT van het merk Nedis, geproduceerd in China, is getest conform alle relevante CE-normen/voorschriften en alle tests succesvol heeft afgelegd.

De volledige conformiteitsverklaring (en het blad met veiligheidsgegevens indien van toepassing) kan worden gevonden en gedownload via http:// webshop.nedis.com
Voor andere informatie met betrekking tot de naleving neemt u contact op met de klantenservice voor ondersteuning:

via de website: http://www.nedis.com
via e-mail: service@nedis.com
NEDIS B.V., De Tweeling 28,
5215 MC ´s-Hertogenbosch, NEDERLAND

IT **Guida rapida all'avvio**

Set di sicurezza Smart NVR Wireless

SLNVR201CWT

Per maggiori informazioni vedere il manuale esteso online: **ned.is/slnvr201cwt**

Uso previsto

Questo prodotto è inteso esclusivamente come un sistema di sicurezza smart wireless.
Il prodotto è inteso solo per utilizzo in interni.
Eventuali modifiche al prodotto possono comportare conseguenze per la sicurezza, la garanzia e il corretto funzionamento.

Parti principali (immagine A)

1. Antenna
2. Stazione base
3. Coperchio Hard disk
4. Porta Ethernet
5. Uscita VGA
6. Uscita HDMI
7. Porta USB (2x)
8. Porta di alimentazione CC
9. Modello di foratura (2x)
10. Spina (6x)
11. Vite (6x)
12. Bullone Hard disk (4x)
13. HDD LED
14. LED di funzionamento
15. LED di alimentazione
16. Staffa
17. Fotocamera (2x)
18. Altoparlante
19. Microfono
20. Lente
21. Sensore fotosensibile
22. Connettore CC
23. Pulsante di accoppiamento
24. Mouse
25. Cavo Ethernet
26. Cavo di alimentazione (3x)

Software di interfaccia utente (immagine B)

1. Ricarica/icona di accesso
2. QR-code
3. Menù di scelta rapida
4. Potenza del segnale della telecamera collegata
5. Muto/Sonoro

App interfaccia utente (immagine C)

1. Menu
2. Riproduzione
3. Messaggio
4. Album
5. Impostazioni
6. Muto/Sonoro
7. Screenshot
8. Altoparlante della telecamera di sicurezza
9. Registrazione video
10. Schermo intero

Istruzioni di sicurezza

⚠ ATTENZIONE

- Assicurarsi di aver letto e compreso pienamente le istruzioni presenti nel documento prima di installare o utilizzare il prodotto. Conservare la confezione e il presente documento per farvi riferimento in futuro.
- Utilizzare il prodotto solo come descritto nel presente documento.
- Non utilizzare il prodotto se una parte è danneggiata o difettosa. Sostituire immediatamente un prodotto danneggiato o difettoso.
- Non far cadere il prodotto ed evitare impatti.
- Non esporre il prodotto all'acqua o all'umidità.
- Il prodotto può essere riparato e sottoposto a manutenzione esclusivamente da un tecnico qualificato per ridurre il rischio di scosse elettriche.
- Utilizzare esclusivamente il cavo di alimentazione in dotazione.
- Scollegare il prodotto dalla sorgente elettrica e da altre apparecchiature se si verificano problemi.
- Non scollegare il prodotto tirandolo per il cavo. Afferrare sempre la presa e tirare.

Opzionale: Installazione dell'hard disk (non incluso)(immagine D)

1. Posizionare con cautela la stazione base **A**2 capovolta su una superficie morbida.
2. Svitare le viti per rimuovere il coperchio dell'hard disk **A**3 da **A**2.
3. Montare **A**3 sull'hard disk utilizzando i bulloni del disco rigido forniti **A**12, come mostrato nell'immagine **D**.
4. Collegare il cavo di alimentazione e il cavo dati dell'hard disk a **A**2.
5. Fissare **A**3 in posizione con le viti.

Installazione del prodotto (immagine E)

1. Collegare i cavi al prodotto come mostrato nell'immagine **E**.

ⓘ Sarà anche possibile utilizzare un cavo VGA invece di un cavo HDMI per l'utilizzo con monitor con porte VGA.

ⓘ È possibile utilizzare una delle porte USB per collegare l'archiviazione esterna (solo per il backup) (non inclusa).

Installazione delle telecamere di sicurezza (immagine F)

1. Installare le telecamere utilizzando la sagoma di foratura inclusa **A**9, i tasselli **A**10 e le viti **A**11.
2. Collegare il cavo di alimentazione **A**26 nel connettore CC **A**22.
3. Collegare **A**26 a una presa elettrica.

Installazione dell'app SmartLife di Nedis

1. Scaricare l'app Nedis Smartlife per Android o iOS sul telefono tramite Google Play o l'Apple App Store.
2. Aprire l'app Nedis Smartlife sul proprio smartphone.
3. Creare un account con il proprio numero di telefono cellulare o indirizzo e-mail e toccare *Continua*.

Si riceverà un codice di verifica sul proprio indirizzo e-mail.

4. Immettere il codice di verifica ricevuto.
5. Creare una password e toccare *Fatto*.
6. Toccare *Aggiungi Casa* per creare una casa SmartLife.
7. Impostare la propria posizione, scegliere gli ambienti a cui collegarsi e toccare *Fatto*.

Procedura guidata di installazione

ⓘ È possibile visualizzare il software su un monitor o una TV e controllare il software con il mouse, quando è collegato a una delle porte USB di **A**2.

ⓘ Il prodotto emette un segnale acustico quando il software è pronto per l'installazione.

1. Seguire le istruzioni della procedura guidata di installazione.

La procedura guidata di installazione è completa quando viene mostrata la schermata di panoramica del software e delle telecamere.

2. Cliccare sull'icona di ricarica/accesso **B**1.
3. Accedere con le credenziali.

ⓘ Di default, sia il nome utente che la password del software sono: admin

4. Cliccare su *OK*.

Come aggiungere il prodotto sull'app Nedis SmartLife

1. Accendere il prodotto.
2. Aprire l'app Nedis Smartlife sul proprio smartphone.
3. Premere + nell'app Nedis SmartLife.
4. Toccare [–] nell'angolo in alto a destra nell'app Nedis SmartLife.
5. Scansionare il codice QR mostrato sul televisore/monitor.
6. Seguire le istruzioni nell'app Nedis SmartLife.

ⓘ Assicurarsi di collegare il prodotto a una rete Wi-Fi a 2.4 GHz.

7. Dare un nuovo nome al prodotto una volta che è stato trovato e aggiunto.
8. Verificare di poter controllare il prodotto con il proprio smartphone.

Collegamento della fotocamera

1. Fare clic con il pulsante destro del mouse per aprire il menu di scelta rapida **B**3.
2. Fare clic su *Pair IP Camera*.
3. Clic *Pair*.
4. Premere il pulsante di accoppiamento **A**23 per 5 secondi.

ⓘ Ci vorrà circa 1 minuto prima che la fotocamera sia collegata al prodotto.

La potenza del segnale della telecamera collegata **B**4 sul monitor si illumina in verde.
La vista della telecamera è visibile sul monitor.

Descrizioni delle funzioni del software (immagine **B**)

Funzione	Descrizione
Coppia IPC	Controllare lo stato del canale IPC e se è connesso.
System	Aprire una nuova finestra con le impostazioni di sistema.
Riproduzione	Riprodurre le registrazioni video memorizzate sull'hard disk.
Modalità di registrazione	Programma le registrazioni video durante la settimana.
Backup	Eseguire il backup dei video dell'hard disk su un disco rigido esterno/USB.
Controllo PTZ	Controlla la videocamera a distanza (non disponibile per questo prodotto).
Configurazione IPC	Regolare le impostazioni delle telecamere.
Info	Mostra le informazioni sul sistema
Spegnimento	Spegnere il sistema.
Vista 4	Passa da una panoramica di 1 o 4 viste della telecamera.

Descrizioni delle funzioni dell'app Nedis SmartLife (immagine **C**)

Funzione	Descrizione
Riproduzione **C**2	Toccare **C**2 per riprodurre il filmato memorizzato sull'hard disk.
Messaggio **C**3	Toccare **C**3 per visualizzare gli allarmi di rilevamento di persone.
Album **C**4	Tocca **C**4 per visualizzare i filmati registrati e gli screenshot salvati in un album sul tuo smartphone.
Impostazioni **C**5	Tocca **C**5 per aprire una nuova finestra con le impostazioni di sistema
Screenshot **C**7	Tocca **C**7 per fare uno screenshot della vista della telecamera corrente. Lo screenshot verrà salvato in un album sullo smartphone.
Altoparlante della telecamera di sicurezza **C**8	Tocca e tieni premuto **C**8 per parlare attraverso l'altoparlante della videocamera.
Registra video **C**9	Tocca **C**9 per registrare la visuale della telecamera corrente. Il filmato verrà salvato in un album sul tuo smartphone.

Dichiarazione di conformità

In quanto produttore, NEDIS, attesta che il prodotto SLNVR201CWT del marchio Nedis, prodotto in Cina, è stato sottoposto e ha superato tutti i test in conformità con tutte le norme e i regolamenti CE.

La dichiarazione di conformità completa, unitamente alla scheda informativa sulla sicurezza, laddove disponibile, può essere reperita e scaricata all'indirizzo http://webshop.nedis.com
Per ulteriori informazioni in materia di conformità, contattare il servizio di assistenza clienti per richiedere supporto:

Tramite sito Web: http://www.nedis.com
Tramite e-mail: service@nedis.com
NEDIS B.V., De Tweeling 28,
5215 MC 's-Hertogenbosch, Paesi Bassi

ES Guía de inicio rápido

Kit de Seguridad Inalámbrico NVR

SLNVR201CWT

Para más información, consulte el manual ampliado en línea: **ned.is/slnvr201cwt**

Uso previsto por el fabricante

Este producto está diseñado exclusivamente como sistema inteligente inalámbrico de seguridad.
El producto está diseñado únicamente para uso en interiores.
Cualquier modificación del producto puede tener consecuencias para la seguridad, la garantía y el funcionamiento adecuado.

Partes principales (imagen **A**)

1. Antena
2. Estación base
3. Tapa para disco duro
4. Puerto Ethernet
5. Salida VGA
6. Salida HDMI
7. Puerto USB (2x)
8. Puerto de corriente CC
9. Plantilla para taladrar (2x)
10. Enchufe (6x)
11. Tornillo (6x)
12. Perno para disco duro (4x)

13 LED de HDD
14 LED de funcionamiento
15 LED de energía
16 Abrazadera
17 Cámara (2x)
18 Altavoz
19 Micrófono
20 Lente
21 Sensor fotosensitivo
22 Conector CC
23 Botón de emparejamiento
24 Ratón
25 Cable Ethernet
26 Cable de alimentación (3x)

Software de interfaz de usuario (imagen **B**)

1 Icono de recargar/iniciar sesión
2 Código QR
3 Menú de clic derecho
4 Calidad de la señal de la cámara conectada
5 Silenciar/Deshacer

Aplicación de interfaz de usuario (imagen **C**)

1 Menú
2 Reproducir
3 Mensaje
4 Álbums
5 Ajustes
6 Silenciar/Deshacer
7 Captura de pantalla
8 Altavoz de la cámara
9 Grabar vídeo
10 Pantalla completa

Instrucciones de seguridad

⚠ ADVERTENCIA

- Asegúrese de que ha leído y entendido completamente las instrucciones en este documento antes de instalar o utilizar el producto. Guarde el embalaje y este documento para futuras consultas.
- Utilice el producto únicamente tal como se describe en este documento.
- No use el producto si alguna pieza está dañada o presenta defectos. Sustituya inmediatamente un producto si presenta daños o está defectuoso.
- No deje caer el producto y evite que sufra golpes.
- No exponga el producto al agua o a la humedad.
- Este producto solo puede recibir servicio de un técnico cualificado para su mantenimiento para así reducir el riesgo de descargas eléctricas.
- Utilice solamente el cable de alimentación suministrado.
- Desconecte el producto de la fuente de corriente y de otros equipos si surgen problemas.
- No desenchufe el producto tirando del cable. Sujete siempre el enchufe y tire de él.

Opcional: Instalación del disco duro (no incluida)(imagen **D**)

1. Coloque cuidadosamente sobre una superficie blanca la estación base **A**2 con su parte baja hacia arriba.
2. Desatornille los tornillos para retirar la tapa del disco duro **A**3 from **A**2.
3. Monte **A**3 su disco duro usando los tornillos previstos para ello **A**12 tal como se muestra en la imagen **D**.
4. Conecte los cables de alimentación y de datos del disco duro a **A**2.
5. Asegure **A**3 de nuevo en su posición con los tornillos.

Instalando el producto (imagen **E**)

1. Conecte los cables al producto como se muestra en la imagen **E**.

ⓘ También es posible usar un cable VGA en lugar un cable HDMI para usarlo con monitores con puertos VGA.

ⓘ Puede usar uno de los puertos USB para conectar al almacenamiento externo (no incluido), p. ej., para hacer copias de seguridad.

Instalando las cámaras de seguridad (imagen **F**)

1. Instale las cámaras usando la plantilla de taladrado suministrada, **A**9, los conectores **A**10, y los tornillos **A**11.
2. Enchufe el cable de alimentación **A**26 en el conector CC **A**22.
3. Conecte **A**26 a una toma de corriente.

Cómo instalar la app Nedis SmartLife

1. Descargue la aplicación Nedis Smartlife para Android o iOS en su teléfono a través de Google Play o Apple App Store.
2. Abra la aplicación Nedis Smartlife en su teléfono inteligente.
3. Cree una cuenta con su número de teléfono móvil o su dirección de correo electrónico y toque *Continuar*.

Recibirá un código de verificación a su dirección de correo electrónico.

4. Introduzca el código de verificación recibido.
5. Cree una contraseña y toque *Hecho*.
6. Toque *Añadir hogar* para crear un hogar SmartLife.
7. Establezca su ubicación, escoja las habitaciones que quiera conectar y toque *Hecho*.

Asistente de instalación

ⓘ Puede visualizar el software en un monitor o en un televisor y puede controlar el software con el ratón cuando está conectado a uno de los puertos USB de **A**2.

ⓘ El producto emite un pitido cuando el software está listo para su instalación.

1. Siga las instrucciones del asistente de instalación.

El asistente de instalación finaliza cuando se muestra la pantalla de resumen del software y las cámaras.

2. Haga clic en el icono de recarga/inicio de sesión **B**1.
3. Inicie sesión usando sus credenciales.

ⓘ Por defecto, el nombre de usuario y la contraseña del software son: admin.

4. Haga clic en *OK*.

Cómo agregar el producto a la aplicación Nedis SmartLife

1. Encienda el producto.
2. Abra la aplicación Nedis Smartlife en su teléfono inteligente.
3. Toque "+" en la aplicación Nedis SmartLife.
4. Toque [–] en la esquina superior derecha de la app Nedis SmartLife.
5. Escanee el código QR mostrado en la TV/monitor.
6. Siga las instrucciones en la aplicación Nedis SmartLife.

ⓘ Asegúrese de conectar el producto a una red WiFi de 2,4 GHz.

7. Cambie el nombre del producto una vez que haya sido encontrado y agregado.
8. Tras confirmar, ya podrá controlar el producto con su teléfono inteligente.

Conectando la cámara

1. Haga clic derecho para abrir el menú contextual **B**3.
2. Haga clic en *Pair IP Camera*.
3. Hacer clic *Pair*.
4. Mantenga pulsado el botón de reinicio **A**23 durante 5 segundos.

ⓘ La cámara tarda aprox. 1 minuto en conectarse al producto.

La fuerza de señal de la cámara conectada **B**4 aparece en verde en el monitor.

La imagen tomada por la cámara resulta visible en el monitor.

Descripciones de funciones del software (imagen **B**)

Función	Descripción
Pair IPC (emparejar IPC)	Permite comprobar el estado del canal IPC y si está conectado.
System	Abra una nueva ventana con los ajustes del sistema.
Reproducir	Reproduzca las grabaciones de vídeo guardadas en el disco duro.
Record mode (modo de grabación)	Permite definir el calendario con el que quiere realizar las grabaciones a lo largo de la semana.

Backup (copia de seguridad)	Permite hacer una copia de seguridad de los vídeos en un disco duro externo/memoria USB.
PTZ Control	Permite controlar la cámara a distancia (no disponible en este producto).
IPC Config	Permite adaptar la configuración de las cámaras.
Info	Muestra información sobre el sistema.
Shutdown (apagado)	Con esta función se apaga el sistema.
View 4 (vistas)	Permite variar entre un resumen de la cámara 1 a la 4.

Descripciones de funciones de la app Nedis SmartLife (imagen **C**)

Función	Descripción
Reproducir **C**2	Toque **C**2 para reproducir los vídeos almacenados en el disco duro.
Mensaje **C**3	Toque **C**3 para ver las alarmas de detección de personas.
Álbumes **C**4	Toque **C**4 para ver secuencias de vídeo grabadas y las capturas de pantalla guardadas en un álbum de su móvil.
Ajustes **C**5	Toque **C**5 para abrir una nueva ventana con los ajustes del sistema.
Captura de pantalla **C**7	Toque **C**7 para hacer una captura de la imagen registrada por la cámara. La captura quedará guardada en un álbum de su móvil.
Altavoz de la cámara de seguridad **C**8	Toque y mantenga pulsado **C**8 para hablar por el altavoz de la cámara.
Grabar vídeo **C**9	Toque **C**9 para registrar la imagen obtenida por la cámara. Los vídeos grabados quedarán guardados en un álbum de su móvil.

Declaración de conformidad

Nosotros, NEDIS, como fabricante, declaramos que el producto SLNVR201CWT de la marca Nedis, producido en China, se ha sometido a pruebas en conformidad con todas las normativas / leyes CE, y ha superado todos los ensayos.

La declaración de conformidad completa y la hoja de datos de seguridad, si procede se pueden consultar y descargar en http://webshop.nedis.com
Para acceder a otra información sobre compatibilidades, póngase en contacto con el servicio de atención al cliente:

en el sitio web: http://www.nedis.com
en el correo electrónico: service@nedis.com
NEDIS B.V., De Tweeling 28,
5215 MC 's-Hertogenbosch, PAÍSES BAJOS

PT **Guia de iniciação rápida**

Conjunto de Segurança Smart Wireless NVR

SLNVR201CWT

Para mais informações, consulte a versão alargada do manual on-line: **ned.is/slnvr201cwt**

Utilização prevista

Este produto destina-se exclusivamente a funcionar como sistema de segurança sem fios inteligente.

O produto destina-se apenas a utilização em interiores.
Qualquer alteração do produto pode ter consequências em termos de segurança, garantia e funcionamento adequado.

Peças principais (imagem **A**)

1. Antena
2. Estação base
3. Tampa do disco rígido
4. Porta Ethernet
5. Saída VGA
6. Saída HDMI
7. Porta USB (2x)
8. Porta de alimentação DC
9. Matriz de perfuração (2x)
10. Bucha (6x)
11. Parafuso (6x)
12. Parafuso do disco rígido (4x)
13. LED HDD
14. LED de funcionamento
15. LED de alimentação
16. Suporte
17. Câmara (2x)
18. Altifalante
19. Microfone
20. Lente
21. Sensor fotossensível
22. Conetor DC
23. Botão de emparelhamento
24. Rato
25. Cabo Ethernet
26. Cabo de alimentação (3x)

Software de interface do utilizador (imagem **B**)

1. Ícone de recarga/login
2. Código QR
3. Menu contextual
4. Força do sinal da câmara conetada
5. Silenciar/desativar silenciamento

Aplicação da interface de utilizador (imagem **C**)

1. Menu
2. Reprodução
3. Mensagem
4. Álbuns
5. Definições
6. Silenciar/desativar silenciamento
7. Captura de ecrã
8. Altifalante da câmara de segurança
9. Gravar vídeos
10. Ecrã completo

Instruções de segurança

⚠ AVISO

- Certifique-se de que leu e compreendeu as instruções deste documento na íntegra antes de instalar ou utilizar o produto. Guarde a embalagem e este documento para referência futura.
- Utilize o produto apenas conforme descrito neste documento.
- Não utilize o produto caso uma peça esteja danificada ou defeituosa. Substitua imediatamente um produto danificado ou defeituoso.
- Não deixe cair o produto e evite impactos.
- Não exponha o produto à água ou humidade.
- Este produto pode ser reparado apenas por um técnico qualificado para manutenção a fim de reduzir o risco de choque elétrico.
- Utilize apenas o cabo de alimentação fornecido.
- Em caso de problema, desligue o produto da fonte de alimentação bem como outros equipamentos.
- Não desligue o produto da tomada puxando o cabo. Segure sempre pela ficha e puxe.

Opcional: Instalação do disco rígido (não incluído) (imagem **D**)

1. Coloque cuidadosamente a estação base **A**2 sobre uma superfície macia, virada para baixo.
2. Desaperte os parafusos para remover a tampa do disco rígido **A**3 de **A**2.
3. Instale **A**3 no seu disco rígido utilizando os parafusos de disco rígido fornecidos **A**12, conforme ilustrado na imagem **D**.
4. Ligue o cabo de alimentação e o cabo de dados do disco rígido a **A**2.
5. Volte a fixar **A**3 na respetiva posição com os parafusos.

Instalação do produto (imagem **E**)

1. Ligue os cabos ao produto, conforme ilustrado na imagem **E**.

ⓘ Também pode usar um cabo VGA em vez de um cabo HDMI para utilização em monitores com portas VGA.

ⓘ Pode utilizar uma das portas USB para ligar armazenamento externo (apenas para backup) (não incluído).

Instalação das câmaras de segurança (imagem **F**)

1. Instale as câmaras utilizando a matriz de perfuração incluída **A**9, as buchas **A**10, e os parafusos **A**11.
2. Ligue o cabo de alimentação **A**26 ao conector CC **A**22.
3. Ligue **A**26 a uma tomada elétrica.

Instalação da aplicação SmartLife da Nedis

1. Faça o download da aplicação Nedis Smartlife para Android ou iOS no seu telefone através do Google Play ou da Apple Store.
2. Abra a aplicação Nedis Smartlife no seu smartphone.
3. Crie uma conta com o seu número de telemóvel ou o seu endereço de e-mail e prima *Continuar*.

Receberá um código de verificação na sua caixa de correio eletrónico.

4. Introduza o código de verificação recebido.
5. Crie uma palavra-passe e prima *Concluído*.
6. Toque em *Adicionar Casa* para criar uma Casa SmartLife.
7. Defina a sua localização, escolha as divisões com que pretende estabelecer ligação e prima *Concluído*.

Assistente de instalação

ⓘ Pode ver o software num monitor ou TV e pode controlar o software com o rato, quando ligado a uma das portas USB de **A**2.

ⓘ O produto faz um sinal sonoro quando o software está pronto para instalação.

1. Siga as instruções do assistente de instalação.

O assistente de instalação fica completo quando aparece o ecrã de apresentação do software e das câmaras.

2. Clique no ícone de recarregamento/login **B**1.
3. Inicie sessão utilizando as suas credenciais.

ⓘ Por defeito, tanto o nome de utilizador como a palavra-passe do software são: admin

4. Clique em *OK*.

Acrescentar o produto à aplicação Nedis SmartLife

1. Ligue o produto.
2. Abra a aplicação Nedis Smartlife no seu smartphone.
3. Toque em + na aplicação Nedis SmartLife.
4. Prima [–] no canto superior direito na aplicação Nedis SmartLife.
5. Digitalize o código QR que aparece no televisor/monitor.
6. Siga as instruções na aplicação SmartLife da Nedis.

ⓘ Certifique-se de que liga o produto a uma rede Wi-Fi de 2,4 GHz.

7. Altere o nome do produto depois de ter sido encontrado e adicionado.
8. Depois de confirmar, consegue controlar o produto através do seu smartphone.

Ligar a câmara

1. Clique com o botão direito para abrir o menu de atalho **B**3.
2. Clique em *Pair IP Camera*.
3. Clique *Pair*..
4. Prima o botão de emparelhamento **A**23 durante 5 segundos.

ⓘ Demora aproximadamente 1 minuto até que a câmara seja ligada ao produto.

A força do sinal da câmara ligada **B**4 no monitor acende a verde.
A vista da câmara é visível no monitor.

Descrições das funções do software (imagem **B**)

Função	Descrição
Pair IPC	Verifique o estado do canal IPC e se este está ligado.
System	Abra uma nova janela com as definições do sistema.
Reprodução	Reproduza gravações de vídeo armazenadas no disco rígido.
Record mode	Agende gravações de vídeo ao longo da semana.
Backup	Efetue backup de vídeos do disco rígido para um disco rígido externo/USB.
PTZ Control	Controle a câmara à distância (não disponível para este produto).
IPC Config	Ajuste as definições das câmaras.
Info	Mostra informação sobre o sistema
Shutdown	Desligue o sistema.
View 4	Alterne entre uma visão geral de 1 ou 4 vistas de câmara.

Descrições das funções da aplicação Nedis SmartLife (imagem **C**)

Função	Descrição
Reprodução **C**2	Toque em **C**2 para reproduzir as filmagens armazenadas no disco rígido.
Mensagem **C**3	Toque em **C**3 para visualizar alarmes de deteção humana.
Álbuns **C**4	Toque em **C**4 para ver filmagens e capturas de ecrã guardadas num álbum no seu smartphone.
Definições **C**5	Toque em **C**5 para abrir uma nova janela com as definições do sistema
Captura de ecrã **C**7	Toque em **C**7 para realizar uma captura de ecrã da atual vista da câmara. A captura de ecrã será guardada num álbum no seu smartphone.
Altifalante da câmara de segurança **C**8	Prima e mantenha **C**8 para falar pelo altifalante da câmara.
Grave vídeo **C**9	Toque em **C**9 para gravar a atual vista da câmara. A filmagem será guardada num álbum no seu smartphone.

Declaração de conformidade

Nós, a NEDIS, na condição de fabricante, declaramos que o produto SLNVR201CWT da marca Nedis, produzido na China, foi testado de acordo com todos os padrões/normas relevantes da CE e que passou todos os testes.

A Declaração de conformidade completa (+ ficha de dados de segurança, se aplicável) pode ser encontrada e transferida em http://webshop.nedis.com
Para outras informações relacionadas com conformidade, contacte o apoio ao cliente:

no website: http://www.nedis.com
por e-mail: service@nedis.com
NEDIS B.V., De Tweeling 28,
5215 MC 's-Hertogenbosch, HOLANDA

SV Snabbstartsguide

Smart trådlöst NVR säkerhetssats

SLNVR201CWT

För ytterligare information, se den utökade manualen online: **ned.is/slnvr201cwt**

Avsedd användning

Denna produkt är endast avsedd för användning som ett smart trådlöst säkerhetssystem.
Denna produkt är endast avsedd för användning inomhus.
Modifiering av produkten kan medföra konsekvenser för säkerhet, garanti och korrekt funktion.

Huvuddelar (bild **A**)

1. Antenn
2. Basstation
3. Hårddiskhölje
4. Ethernet-port
5. VGA-utgång
6. HDMI-utgång
7. USB-port (2x)
8. Likströmsintag
9. Borrmall (2x)
10. Plugg (6x)
11. Skruvar (6x)
12. Hårddiskskruv (4x)
13. HDD LED-lampa
14. Drift-LED
15. Ström-LED
16. Fäste
17. Kamera (2x)
18. Högtalare
19. Mikrofon
20. Objektiv
21. Fotokänslig sensor
22. DC-kontakt
23. Länkningsknapp
24. Mus
25. Ethernet-kabel
26. Nätkabel (3x)

Programvara för användargränssnitt (bild **B**)

1. Uppdaterings-/inloggningsikon
2. QR-kod
3. Höger
4. Signalstyrka för den anslutna kameran
5. Stäng av/aktivera ljudet

App för användargränssnitt (bild **C**)

1. Meny
2. Uppspelning
3. Meddelande
4. Album
5. Inställningar
6. Stäng av/aktivera ljudet
7. Skärmbild
8. Högtalare för säkerhetskamera
9. Spela in video
10. Helskärm

Säkerhetsanvisningar

⚠ VARNING

- Säkerställ att du har läst och förstått alla instruktioner i detta dokument innan du installerar och använder produkten. Behåll förpackningen och detta dokument som framtida referens.
- Använd produkten endast enligt anvisningarna i detta dokument.
- Använd inte produkten om en del är skadad eller defekt. Byt omedelbart ut en skadad eller defekt produkt.
- Tappa inte produkten och skydda den mot slag.
- Exponera inte produkten till vatten eller fukt.
- Denna produkt får, för att minska risken för elchock, endast servas av en kvalificerad underhållstekniker.
- Använd endast den medföljande nätsladden.
- Koppla bort produkten från kraftkällan och annan utrustning i händelse av problem.
- Koppla inte ur produkten genom att dra i kabeln. Håll alltid i kontakten när du drar.

Tillval: Installation av hårddisken (medföljer ej)(image **D**)

1. Lägg basstationen försiktigt **A**2 upp och ner på ett mjukt underlag.
2. Lossa skruvarna för att avlägsna hårddiskens hölje **A**3 från **A**2.
3. Montera **A**3 på din hårddisk med de medföljande hårddiskoskruvarna **A**12, enligt bilden **D**.
4. Anslut hårddiskens kraftkabeln och datakabel till **A**2
5. Fäst **A**3 tillbaka på sin plats med skruvarna..

Att installera produkten (bild **E**)

1. Anslut kablarna till produkten såsom visas på bilden **E**.

ⓘ Det går också att använda en VGA-kabel istället för en HDMI-kabel för användning på skärmar med VGA-portar.

ⓘ Du kan använda en av USB-portarna för att ansluta externt lagringsutrymme (endast för säkerhetskopiering) (medföljer ej).

Att installera säkerhetskameran (bild **F**)

1. Installera kamerorna genom att använda den medföljande borrmallen **A**9, pluggar **A**10 och skruvar **A**11.
2. Anslut kraftkabeln **A**26 till DC-kontakten **A**22.
3. Anslut **A**26 till ett eluttag.

Installera appen Nedis SmartLife

1. Ladda ner appen Nedis Smartlife för Android eller iOS till din telefon via Google Play eller Apple App Store.
2. Öppna appen Nedis Smartlife på din smartphone.
3. Skapa ett konto med ditt mobiltelefonnummer eller din E-postadress och tryck på *Continue*.

Du kommer att få en verifieringskod till din e-postadress.

4. Skriv in den mottagna verifieringskoden.
5. Skapa ett lösenord och tryck på *Done*.
6. Tryck på *Add Home* för att skapa ett SmartLife Home.
7. Ställ in din ort, välj det rum du önskar ansluta med och tryck på *Done*.

Installationsguide

ⓘ Du kan se programvaran på en monitor eller Tv-skärm och styra programvaran med musen, när den är kopplad till en av USB-portarna på **A**2.

ⓘ Produkten avger ett bip-ljud när programvaran är klar för installation.

1. Följ anvisningarna i installationsguiden.

Installationsguiden är slutförd när programvarans och kamerornas översiktsskärm visas.

2. Klicka på uppdaterings-/inloggningsikonen **B**1.
3. Logga in med dina identifieringsinformation.

ⓘ Både användarnamn och lösenord för programvaran är som standard: admin

4. Klicka på *OK*.

Lägga till produkten i Nedis SmartLife-appen

1. Slå på produkten.
2. Öppna appen Nedis Smartlife på din smartphone.
3. Vidrör + på Nedis SmartLife-appen.
4. Tryck på [–] i det övre högra hörnet i appen Nedis SmartLife.
5. Skanna Qr-koden som visas på TV:n/monitorn.
6. Följ anvisningarna i Nedis SmartLife-appen.

ⓘ Säkerställ att du ansluter produkten till ett 2,4 GHz WiFi-nätverk.

7. Ge produkten ett nytt namn när den hittats och lagts till.
8. Efter bekräftelsen kan du kontrollera produkten med din smarttelefon.

Att ansluta kameran

1. Högerklicka för att öppna högerklicksmenyn **B**3.
2. Klicka på *Pair IP Camera.*
3. Klick *Pair*.

4. Tryck på parningsknappen **A**㉓ och håll den intryckt i 5 sekunder.

ⓘ Det tar ungefär 1 minut för kameran att anslutas till produkten.

Signalstyrkan för den anslutna kameran **B**④ tänds och lyser grön på skärmen.
Kameravyn är synlig på skärmen.

Programvarans funktionsbeskrivningar (bild **B**)

Funktion	Beskrivning
Para IPC	Kontrollera IPC-kanalens status och att den är ansluten.
System	Öppna ett nytt fönster med systeminställningarna.
Uppspelning	Spela upp videoinspelningar som är lagrade på hårddisken.
Inspelningsläge	Schemalägg videoinspelningar för hela veckan.
Säkerhetskopia	Säkerhetskopiera videorna på hårddisken till en extern hårddisko/USB.
PTZ-kontroll	Fjärrstyr kameran (inte tillgängligt för denna produkt).
IPC-konfig.	Justera kamerans inställningar.
Information	Visar information om systemet
Avstängning	Stäng av systemet.
Vy 4	Växla mellan en översikt av 1 eller 4 kameravyer.

Nedis SmartLife-appens funktionsbeskrivningar (bild **C**)

Funktion	Beskrivning
Spela upp **C**②	Klicka på **C**② för att spela upp videomaterial som är lagrat på hårddisken.
Meddelande **C**③	Klicka på **C**③ för att visa larm för detektering av personer.
Album **C**④	Klicka på **C**④ för att visa inspelat videomaterial och skärmbilder som har sparats i ett album på din smarttelefon.
Inställningar **C**⑤	Klicka på **C**⑤ för att öppna ett nytt fönster med systeminställningarna
Skärmbild **C**⑦	Klicka på **C**⑦ för att ta en skärmbild av den aktuella kameravyn. Skärmbilden kommer att sparas i ett album på din smarttelefon.
Säkerhetskame-rans högtalare **C**⑧	Klicka på och håll **C**⑧ intryckt för att tala via kamerans högtalare.
Spela in video **C**⑨	Klicka på **C**⑨ för att spela in den aktuella kameravyn. Videomaterialet kommer att sparas i ett album på din smarttelefon.

Försäkran om överensstämmelse

Vi, NEDIS, som tillverkare, försäkrar att Vi, NEDIS, som tillverkare, försäkrar att produkten SLNVR201CWT från märket Nedis, tillverkat i Kina, har testats i enlighet med alla gällande CE-standarder/-föreskrifter och klarat alla tester.

En fullständig försäkran om överensstämmelse (+produktsäkerhetsdatablad i tillämpliga fall) finns tillgängligt för hämtning på http://webshop.nedis.com
För övrig information om kompatibilitet, kontakta kundtjänst för support:
via webbplatsen: http://www.nedis.com
via e-post: service@nedis.com
NEDIS B.V., De Tweeling 28,
5215 MC 's-Hertogenbosch, NEDERLÄNDERNA

FI **Pika-aloitusopas**

Älykäs langaton NVR-turvajärjestelmä

SLNVR201CWT

Katso tarkemmat tiedot käyttöoppaan laajemmasta verkkoversiosta: **ned.is/slnvr201cwt**

Käyttötarkoitus

Tämä tuote on tarkoitettu yksinomaan älykkääksi langattomaksi turvajärjestelmäksi.
Tuote on tarkoitettu vain sisäkäyttöön.
Tuotteen muutokset voivat vaikuttaa turvallisuuteen, takuuseen ja asianmukaiseen toimintaan.

Tärkeimmät osat (kuva **A**)

① Antenni
② Tukiasema
③ Kiintolevyn kansi
④ Ethernet-portti
⑤ VGA-lähtö
⑥ HDMI-lähtö
⑦ USB-portti (2x)
⑧ DC-virtaliitäntä
⑨ Porausmalli (2x)
⑩ Seinätulppa (6x)
⑪ Ruuvi (6x)
⑫ Kiintolevyn pultti (4x)
⑬ HDD LED
⑭ Kiintolevyn LED-merkkivalo
⑮ Käynnissäolon LED-merkkivalo
⑯ Teline
⑰ Kamera (2x)
⑱ Kaiutin
⑲ Mikrofoni
⑳ Linssi
㉑ Valoherkkä anturi
㉒ Tasavirtaliitin
㉓ Laiteparin muodostuspainike
㉔ Hiiri
㉕ Ethernet-kaapeli
㉖ Virtajohto (3x)

Käyttöliittymäohjelmisto (kuva **B**)

① Lataa uudelleen / kirjaudu sisään -kuvake
② QR-koodi
③ Hiiren oikealla painikkeella avautuva valikko
④ Yhdistetyn kameran signaalin voimakkuus
⑤ Mykistä / poista mykistys

Käyttöliittymäsovellus (kuva **C**)

① Valikko
② Toista
③ Viesti
④ Albumit
⑤ Asetukset
⑥ Mykistä / poista mykistys
⑦ Kuvakaappaus
⑧ Turvakameran kaiutin
⑨ Tallenna videokuvaa
⑩ Koko näyttö

Turvallisuusohjeet

⚠ VAROITUS

- Huolehdi siitä, että olet lukenut ja ymmärtänyt tämän asiakirjan sisältämät ohjeet kokonaan ennen kuin asennat tuotteen tai käytät sitä. Säilytä pakkaus ja tämä asiakirja tulevaa tarvetta varten.
- Käytä tuotetta vain tässä asiakirjassa kuvatun mukaisesti.
- Älä käytä tuotetta, jos jokin sen osa on vaurioitunut tai viallinen. Vaihda vahingoittunut tai viallinen tuote välittömästi.
- Varo pudottamasta ja tönäisemästä tuotetta.
- Älä altista tuotetta vedelle tai kosteudelle.
- Tämän tuotteen saa huoltaa vain pätevä teknikko sähköiskun vaaran vähentämiseksi.
- Käytä vain mukana toimitettua virtajohtoa.
- Irrota tuote virtalähteestä ja muista laitteista, jos ongelmia ilmenee.
- Älä irrota tuotetta pistorasiasta johdosta vetämällä. Tartu aina pistokkeeseen ja vedä.

Valinnaista: Kiintolevyn asentaminen (ei sisälly toimitukseen) (kuva **D**)

1. Aseta tukiasema **A**2 varovasti ylösalaisin pehmeälle alustalle.
2. Irrota ruuvit kiintolevyn kannen **A**3 irrottamiseksi tukiasemasta **A**2.
3. Kiinnitä kiintolevyn kansi **A**3 kiintolevyyn mukana toimitetuilla kiintolevyn pulteilla **A**12, katso kuva **D**.
4. Yhdistä virtajohto ja kiintolevyn datakaapeli tukiasemaan **A**2.
5. Kiinnitä kiintolevyn kansi **A**3 takaisin paikalleen ruuveilla.

Tuotteen asentaminen (kuva **E**)

1. Yhdistä kaapelit tuotteeseen kuten kuvassa **E**.

ⓘ Näytöt voi HDMI-kaapelin sijaan yhdistää myös VGA-kaapelilla VGA-portteja käyttäen.

ⓘ Voit yhdistää yhteen USB-porteista ulkoisen tallennuslaitteen (ainoastaan varmuuskopiointia varten) (ei sisälly toimitukseen).

Turvakameroiden asentaminen (kuva **F**)

1. Asenna kamerat seinätulpilla **A**10 ja ruuveilla **A**11 käyttäen apuna mukana toimitettua porausmallia **A**9.
2. Liitä virtajohto **A**26 DC-liittimeen **A**22.
3. Kytke verkkovirta-adapteri **A**26 pistorasiaan.

Nedis SmartLife-sovelluksen asentaminen

1. Lataa Nedis SmartLife -sovellus Androidille tai iOS:lle puhelimellasi Google Playn tai Apple App Storen kautta.
2. Avaa Nedis SmartLife -sovellus älypuhelimellasi.
3. Luo tili matkapuhelinnumerollasi tai sähköpostiosoitteellasi ja paina *Jatka*.

Saat vahvistuskoodin sähköpostiosoitteeseesi.

4. Syötä saamasi vahvistuskoodi.
5. Luo salasana ja paina *Valmis*.
6. Paina *Lisää koti* luodaksesi SmartLife-kodin.
7. Määritä sijaintisi, valitse huoneet, jotka haluat liittää, ja paina *Valmis*.

Ohjattu asennus

ⓘ Näet ohjelmiston näytöllä tai televisiossa ja voit hallita sitä hiirellä, kun kytket hiiren tukiaseman **A**2 johonkin USB-porttiin.

ⓘ Tuotteesta kuuluu merkkiääni, kun ohjelmisto on valmis asennettavaksi.

1. Noudata ohjatun asennuksen ohjeita.

Ohjattu asennus on valmis, kun näkyviin tulee ohjelmiston ja kameroiden yleisnäyttö.

2. Napsauta Lataa uudelleen / kirjaudu sisään -kuvaketta **B**1.
3. Kirjaudu sisään tunnuksillasi.

ⓘ Oletuksena ohjelmiston sekä käyttäjätunnus että salasana ovat: admin

4. Napsauta *OK*.

Tuotteen lisääminen Nedis SmartLife -sovellukseen

1. Kytke tuotteen virta päälle.
2. Avaa Nedis SmartLife -sovellus älypuhelimellasi.
3. Napauta + Nedis SmartLife -sovelluksesta.
4. Napauta [–] oikeasta yläkulmasta Nedis SmartLife -sovelluksessa.
5. Skannaa televisiossa/näytössä näkyvä QR-koodi.
6. Noudata Nedis SmartLife -sovelluksessa annettuja ohjeita.

ⓘ Varmista, että tuote on kytketty 2,4 GHz:n WiFi-verkkoon.

7. Kun tuote on löydetty ja lisätty, anna sille uusi nimi.
8. Kun olet vahvistanut tiedot, voit ohjata tuotetta älypuhelimellasi.

Kameran yhdistäminen

1. Napsauta hiiren kakkospainikkeella avataksesi hiiren kakkospainikkeella valikon **B**3.
2. Napsauta *Pair IP Camera*.
3. Klikkaus *Pair*.
4. Paina laiteparin muodostuspainiketta **A**23 5 sekuntia.

ⓘ Kameran yhdistäminen tuotteeseen kestää noin 1 minuutin.

Yhdistetyn kameran signaalin voimakkuus **B**4 näytössä palaa vihreänä.

Näytössä näkyy kameranäkymä.

Ohjelmiston toimintojen kuvaukset (kuva **B**)

Toiminto	Kuvaus
Yhdistä IPC-kanava	Tarkista IPC-kanavan tila ja onko se yhdistetty.
System	Avaa uusi ikkuna, joka sisältää järjestelmän asetukset.
Toista	Toista kiintolevylle tallennettuja videotallenteita.
Videokuvan tallennustila	Ajoita videotallenteiden ottaminen koko viikolle.
Varmuuskopiointi	Varmuuskopioi kiintolevyllä olevat videot ulkoiselle kiintolevylle tai USB-asemalle.
PTZ-toiminto	Liikuta kameraa etänä (ei käytettävissä tässä tuotteessa).
IPC:n määritys	Säädä kameran asetuksia.
Tiedot	Näyttää järjestelmän tiedot.
Sammuta	Kytke tuotteen virta pois päältä.
Näytä 4	Vaihtaa 1 tai 4 kameran näyttämisen välillä.

Nedis SmartLife -sovelluksen toimintojen kuvaukset (kuva **C**)

Toiminto	Kuvaus
Toista **C**2	Napauta **C**2 toistaaksesi kiintolevylle tallennettua videoaineistoa.
Viesti **C**3	Napauta **C**3 nähdäksesi hälytykset ihmisistä tehdyistä havainnoista.
Albumit **C**4	Napauta **C**4 nähdäksesi tallennettua videoaineistoa ja älypuhelimesi albumiin tallennettuja kuvakaappauksia.
Asetukset **C**5	Napauta **C**5 avataksesi uuden ikkunan ja järjestelmän asetukset.
Kuvakaappaus **C**7	Napauta **C**7 ottaaksesi kuvakaappauksen kameran senhetkisestä näkymästä. Kuvakaappaus tallennetaan älypuhelimesi albumiin.
Turvakameran kaiutin **C**8	Paina pitkään **C**8 puhuaksesi kameran kaiuttimen kautta.
Tallenna videokuvaa **C**9	Napauta **C**9 tallentaaksesi kameran senhetkistä näkymää. Videoaineisto tallennetaan älypuhelimesi albumiin.

Vaatimustenmukaisuusvakuutus

Valmistajana me NEDISillä vakuutamme, että tuotemerkin SLNVR201CWT tuote Nedis, jonka valmistusmaa on Kiina, testattiin olennaisten CE-standardien/-säännösten mukaisesti, ja tuote läpäisi kaikki testit.

Vaatimustenmukaisuusvakuutus kokonaisuudessaan (sekä mahdollinen turvallisuustiedote) on ladattavissa osoitteesta http://webshop.nedis.com.

Lisätietoja muista vaatimustenmukaisuusasioista saa ottamalla yhteyden asiakastukipalveluun:

verkkosivuston kautta: http://www.nedis.com
sähköpostitse: service@nedis.com
NEDIS B.V., De Tweeling 28,
5215 MC 's-Hertogenbosch, THE NETHERLANDS

NO **Hurtigguide**

Smart trådløst NVR sikkerhetssett

SLNVR201CWT

For mer informasjon, se den fullstendige bruksanvisningen på nett: **ned.is/slnvr201cwt**

Tiltenkt bruk

Dette produktet er utelukkende tiltenkt som et trådløst sikkerhetssystem.
Produkter er bare tiltenkt innendørs bruk.
Eventuelle modifikasjoner av produktet kan ha konsekvenser for sikkerhet, garanti og funksjon.

Hoveddeler (bilde **A**)

1. Antenne
2. Basestasjon
3. Harddiskdeksel
4. Ethernet-port
5. VGA-utgang
6. HDMI-utgang
7. USB-port (2x)
8. DC-strømport
9. Boremal (2x)
10. Plugg (6x)
11. Skrue (6x)
12. Harddiskskruer (4x)
13. HDD-diode
14. Driftsdiode
15. Strømdiode
16. Brakett
17. Kamera (2x)
18. Høyttaler
19. Mikrofon
20. Objektiv
21. Fotosensitiv sensor
22. DC-kontakt
23. Paringsknapp
24. Mus
25. Ethernet-kabel
26. Strømkabel (3x)

Brukergrensesnitt (bilde **B**)

1. Oppdater/logg inn-ikon
2. QR-kode
3. Hurtigmeny
4. Signalstyrke til tilkoblet kamera
5. Demp/opphev demping

Brukergrensesnitt, app (bilde **C**)

1. Meny (menu)
2. Avspilling
3. Melding
4. Album
5. Innstillinger
6. Demp/opphev demping
7. Skjermdump
8. Høyttaler, sikkerhetskamera
9. Spill inn video
10. Fullskjerm

Sikkerhetsinstruksjoner

⚠ ADVARSEL

- Sørg for at du har lest og forstått instruksjonene i dette dokumentet før du installerer eller bruker produktet. Ta vare på emballasjen og dette dokumentet for fremtidig referanse.
- Produktet skal kun brukes som beskrevet i dette dokumentet.
- Ikke bruk produktet hvis det er skadet eller defekt. Bytt ut et skadet eller defekt produkt med det samme.
- Ikke mist produktet, og forhindre at det slås borti andre gjenstander.
- Ikke utsett produktet for vann eller fuktighet.
- Dette produktet skal kun håndteres av en kvalifisert tekniker for vedlikehold for å redusere risikoen for elektrisk støt.
- Bruk kun strømkabelen som fulgte med.
- Hvis det oppstår problemer, skal du koble produktet fra strømkilden og eventuelt annet utstyr.
- Ikke koble fra produktet ved å trekke i kabelen. Hold alltid i støpselet når du trekker.

Alternativ: Montering av harddisken (ikke inkludert)(bilde **D**)

1. Plasser basestasjonen **A**2 forsikte ned på overflaten med undersiden opp.
2. Skru ut skruene for å fjerne harddiskdekslet **A**3 fra **A**2.
3. Plasser **A**3 på harddisken ved hjelp av de inkluderte harddiskskruene **A**12, som vist i bilde **D**.
4. Koble strøm- og datakabelen fra harddisken til **A**2.
5. Fest **A**3 igjen med skruene.

Montering av produktet (bilde **E**)

1. Koble kablene til produktet som vist på bilde **E**.

ⓘ Det er også mulig å bruke en VGA-kabel fremfor en HDMI-kabel hvis du skal bruke skjermer med VGA-porter.

ⓘ Du kan koble en ekstern lagringsenhet (kun for sikkerhetskopiering) (ikke inkludert) til en av USB-portene.

Montering av overvåkningskameraet (bilde **F**)

1. Monter kameraene ved hjelp av den inkluderte boremalen **A**9, pluggene **A**10, og skruene **A**11.
2. Koble strømkabelen **A**26 inn i DC-kontakten **A**22.
3. Koble **A**26 til et strømuttak.

Installasjon av SmartLife-appen

1. Last ned Nedis Smartlife-appen for Android eller iOS på telefonen din via Google Play eller Apple App Store.
2. Åpne Nedis Smartlife-appen på smarttelefonen din.
3. Opprett en konto med telefonnummeret ditt og e-postadressen din og trykk på *Fortsett*.

Du får tilsendt en bekreftelseskode på e-post.

4. Skriv inn bekreftelseskoden du mottok.
5. Lag et passord og trykk på *Ferdig*.
6. Trykk på *Legg til hjem* for å opprette et SmartLife-hjem.
7. Angi posisjonen din, velg rommene du vil koble sammen og trykk på *Ferdig*.

Installasjonsveiviser

ⓘ Du kan se programmet på en skjerm eller et TV-apparat, og styre det ved hjelp av musen, hvis du har den koblet til en av USB-portene på **A**2.

ⓘ Produktet vil avgi en pipelyd når programvaren er klar for installasjon.

1. Følg instruksjonene i Installasjonsveiviseren.

Installasjonsveiviseren er fullført når du ser oversiktsskjermen i programmet sammen med kameraene.

2. Klikk på Oppdater/logg inn-ikonet **B**1.
3. Logg inn med innloggingsinformasjonen din.

ⓘ Som standard er både brukernavn og passord det samme: admin

4. Klikk *OK*.

Legger til produktet i Nedis SmartLife-appen

1. Slå på produktet.
2. Åpne Nedis Smartlife-appen på smarttelefonen din.
3. Trykk + i Nedis SmartLife-appen.
4. Trykk på [–] i øverste høyre hjørne av Nedis SmartLife-appen.
5. Skann QR-koden som vises på TV-apparatet/skjermen.
6. Følg instruksjonene i Nedis SmartLife-appen.

ⓘ Sørg for at du kobler produktet til et 2,4 GHz Wi-Fi-nettverk.

7. Gi produktet nytt navn etter at den er funnet og lagt til.
8. Etter at du har bekreftet, kan du kontrollere produktet med smarttelefonen din.

Tilkobling av kameraet

1. Høyreklikk for å åpne høyreklikkmenyen**B**3 .
2. Klikk *Pair IP Camera*.
3. Klikk *Pair*.
4. Trykk på paringsknappen **A**23 i fem sekunder.

ⓘ Det tar ca. ett minutt før kameraet er koblet til produktet.

Signalstyrke til det tilkoblede kameraet **B**4 lyser grønt på skjermen. Kameraets bilde er synlig på skjermen.

Funksjonell beskrivelse av programvaren (bilde **B**)

Funksjon	Beskrivelse
Par IPC	Sjekk statusen til IPC-kanalen og om den er tilkoblet.
System	Åpne et nytt vindu med systeminnstillingene.
Avspilling	Videoopptak lagret på harddisken.
Opptaksmodus	Planlegg videoopptak gjennom uken.
Sikkerhetskopi-ering	Sikkerhetskopier videoene på harddisken til en ekstern harddisk/USB-enhet.
PTZ-styring	Fjernstyring av kameraet (ikke tilgjengelig for dette produktet).
IPC-konfigurering	Juster innstillingene til kameraene.
Informasjon	Viser informasjon om systemet
Slå av	Slår av systemet.
Vis 4	Veksler mellom en oversikt med ett eller fire kamera.

Funksjonell beskrivelse av SmartLife-appen fra Nedis (bilde **C**)

Funksjon	Beskrivelse
Avspilling **C**2	Trykk **C**2 for å spille av opptak som er lagret på harddisken.
Melding **C**3	Trykk **C**3 for å vise alarmer der det er registrert mennesker.
Album **C**4	Trykk **C**4 for å se på opptak og skjermbilder som er lagret i et album på smarttelefonen din.
Innstillinger **C**5	Trykk **C**5 for å åpne et nytt vindu med systeminnstillingene
Skjermdump **C**7	Trykk **C**7 for å ta en skjermdump av den aktive kameravisningen. Skjermdumpen vil bli lagret i et album på smarttelefonen din.
Høyttaler på sikkerhetskamera **C**8	Trykk og hold **C**8 inne for å snakke gjennom høyttaleren på kameraet.
Ta opp video **C**9	Trykk **C**9 for å ta opp kameravisningen. Opptaket vil bli lagret i et album på smarttelefonen din.

Konformitetserklæring

Vi, NEDIS, som produsent, erklærer at produktet SLNVR201CWT fra produsenten Nedis, produsert i Kina, er testet i samsvar med alle relevante CE-standarder/-forskrifter og har bestått alle tester.

Den fullstendige samsvarserklæringen (og sikkerhetsdatabladet hvis aktuelt) er tilgjengelig på og kan lastes ned via http://webshop.nedis.com
Annen samsvarsrelatert informasjon er tilgjengelig ved å kontakte kundeservice for støtte:

via nettsted: http://www.nedis.com
via e-post: service@nedis.com
NEDIS B.V., De Tweeling 28,
5215 MC 's-Hertogenbosch, NEDERLAND

DA Vejledning til hurtig start

Smart trådløst NVR-sikkerhedssæt

SLNVR201CWT

Yderligere oplysninger findes i den udvidede manual online: **ned.is/slnvr201cwt**

Tilsigtet brug

Dette produkt er udelukkende beregnet som svart trådløst sikkerhedssystem.
Produktet er kun beregnet til indendørs brug.
Enhver modificering af produktet kan have konsekvenser for sikkerhed, garanti og korrekt funktion.

Hoveddele (billede **A**)

1. Antenne
2. Basestation
3. Harddisketui
4. Ethernet-port
5. VGA-output
6. HDMI-output
7. USB-port (2x)
8. DC-strømforsyningsport
9. Boreskabelon (2x)
10. Stik (6x)
11. Skrue (6x)
12. Harddisk-bolt (4x)
13. HDD-LED
14. Kører LED
15. Strøm-LED
16. Beslag
17. Kamera (2x)
18. Højttaler
19. Mikrofon
20. Linse
21. Lysfølsom sensor
22. Jævnstrømsforbindelse
23. Parringsknap
24. Mus
25. Ethernet-kabel
26. Strømkabel (3x)

Brugergrænseflade-software (image **B**)

1. Genindlæs/login-ikon
2. QR-kode
3. Højreklik-menu
4. Signalstyrke for det tilsluttede kamera
5. Lydløs/lyd

Brugergrænseflade-app (image **C**)

1. Menu
2. Afspil
3. Besked
4. Albummer
5. Indstillinger
6. Lydløs/lyd
7. Skærmkopi
8. Sikkerhedskamera-højttaler
9. Optag video
10. Fuld skærm

Sikkerhedsinstruktioner

⚠ ADVARSEL

- Sørg for, at du har læst og forstået instruktionerne i dette dokument fuldt ud, før du installerer eller bruger produktet. Gem emballagen og dette dokument, så det sidenhen kan læses.
- Anvend kun produktet som beskrevet i denne vejledning.
- Brug ikke produktet, hvis det er skadet eller defekt. Udskift straks et skadet eller defekt produkt.
- Tab ikke produktet og undgå at støde det.
- Udsæt ikke produktet for vand eller fugt.
- Dette produkt må kun vedligeholdes af en kvalificeret tekniker pga. risikoen for elektrisk stød.
- Brug kun det medfølgende strømkabel.
- Afbryd produktet fra stikkontakten og andet udstyr, hvis der opstår problemer.
- Tag ikke produktet ud af kontakten ved at trække i kablet. Tag altid fat i stikket, og træk det.

Valgfri: Installer harddisken (medfølger ikke)(Image **D**)

1. Placer basestationen forsigtigt **A**2 omvendt på et blødt underlag.
2. Løsn skruerne for at fjerne harddiskdækslet **A**3 fra **A**2.
3. Monter **A**3 på din harddisk ved brug af de medfølgende harddiskbolte **A**12, som vist på billedet **D**.

4. Tilslut strømkablet og datakablet fra harddisken til **A**2.
5. Sæt **A**3 sikkert tilbage på plads med skruerne.

Tilslut produktet (billedet **E**)

1. Tilslut kablerne til produktet, som vist på billedet **E**.

ⓘ Man kan også anvende et VGA-kabel i stedet for et HDMI-kabel til skærme med VGA-porte.

ⓘ Du kan bruge en af USB-portene til at tilslutte ekstern hukommelse (kun som backup)(medfølger ikke).

Installer overvågningskameraerne (billedet **F**)

1. Installer kameraerne ved brug af den inkluderede boreskabelon **A**9, stik **A**10 og skruer **A**11.
2. Slut strømkablet **A**26 til DC-stikket **A**22.
3. Slut **A**26 til en stikkontakt.

Installation af Nedis SmartLife-appen

1. Download Nedis Smartlife app'en til Android eller iOS på din telefon via Google Play eller Apples App Store.
2. Åbn Nedis SmartLife appen på din smartphone.
3. Opret en konto med dit mobiltelefonnummer eller din e-mailadresse og tryk på *Fortsæt)*.

Du vil modtage en bekræftelseskode på din e-mailadresse.

4. Indtast den modtagne verifikationskode.
5. Opret en adgangskode og tryk på *Udført)*.
6. Tryk på *Tilføj hjem)* for at oprette et SmartLife-hjem.
7. Indstil din placering, vælg de rum, du vil forbinde med, og tryk på .

Installationsguide

ⓘ Du kan se softwaren på en skærm eller TV, og kan kontrollere softwaren med musen, når den er tilsluttet en af USB-portene på **A**2.

ⓘ Produktet laver en biplyd, når softwaren er klar til installation.

1. Følg instruktionerne i installationsvejledningen.

Installationsvejledningen er færdig, når oversigtsskærmen med softwaren og kameraet vises.

2. Klik på genindlæs/login-ikon **B**1.
3. Log ind med dine brugeroplysninger.

ⓘ Som standard er både brugernavn og adgangskode: admin

4. Klik *OK*.

Tilføj produktet til Nedis SmartLife-appen

1. Tænd for produktet.
2. Åbn Nedis SmartLife appen på din smartphone.
3. Tryk på + i Nedis SmartLife-appen.
4. Klik [–] i det øverste højre hjørne i Nedis SmartLife app.
5. Scan QR-koden, der vises på TV/skærm.
6. Følg instruktionerne i Nedis SmartLife-appen.

ⓘ Sørg for at tilslutte produktet til et 2,4 GHz WiFi-netværk.

7. Omdøb produktet, efter det er fundet og tilføjet.
8. Efter bekræftelse kan du styre produktet med din smartphone.

Tilslutning af kamera

1. Højreklik for at åbne højrekliksmenuen **B**3.
2. Klik på *Pair IP Camera*.
3. Klik *Pair*.
4. Tryk på parringsknappen **A**23 i 5 sekunder.

ⓘ Det tager ca. 1 minut, før kameraet er tilsluttet til produktet.

Signalstyrken for det tilsluttede kamera **B**4 på skærmen lyser op med grønt.

Kameravisningen er synlig på skærmen.

Funktionsbeskrivelser for softwaren (image **B**)

Funktion	Beskrivelse
Par IPC	Kontroller status for IPC-kanalen og hvorvidt den er tilsluttet.
System	Åben et nyt vindue med systemindstillingerne.
Afspil	Afspil videooptagelser gemt på harddisken.
Optagetilstand	Planlæg videooptagelser i løbet af ugen.
Sikkerhedskopi	Sikkerhedskopier videoerne på harddisken til en ekstern harddisk/USB.
PTZ-kontrol	Fjernstyr kameraet på afstand (ikke tilgængelig for denne protokol).
IPC-konfiguration	Juster kameraernes indstillinger.
Info	Viser systeminformation
Nedlukning	Sluk for systemet.
Visning 4	Skift mellem en oversigt over 1 eller 4 kameravisninger.

Funktionsbeskrivelser for the Nedis SmartLife app (billade **C**)

Funktion	Beskrivelse
Afspil **C**2	Tryk **C**2 for at afspille videooptagelser gemt på harddisken.
Meddelelse **C**3	Klik **C**3 for at se alarmer for detektion af personer.
Albummer **C**4	Klik **C**4 for at se indspillede videooptagelser og skærmkopier gemt i et fotoalbum på din smartphone.
Indstillinger **C**5	Klik **C**5 for at åbne et nyt vindue med systemindstillingerne
Skærmkopi **C**7	Klik **C**7 for at lave en skærmkopi af den aktuelle kameravisning. Skærmkopien vil blive gemt i et fotoalbum på din smartphone.
Sikkerhedskame-ra-højttaler **C**8	Tryk og hold **C**8 for at tale gennem kameraets højttaler.
Optag video **C**9	Klik **C**9 for at optage den aktuelle kameravisning. Videooptagelsen vil blive gemt i et fotoalbum på din smartphone.

Overensstemmelseserklæring

Vi, NEDIS, som producenter, erklærer, at produktet SLNVR201CWT fra mærket Nedis, der er produceret i Kina, er blevet testet i henhold til alle relevante CE-standarder/forskrifter og har bestået alle test.

Den komplette Overensstemmelseserklæring (+ sikkerhedsdatablad, hvis relevant) kan findes og downloades via http://webshop.nedis.com
For andre overensstemmelsesrelaterede oplysninger, kontakt kundeservice for support:

via websted: http://www.nedis.com
via e-mail: service@nedis.com
NEDIS B.V., De Tweeling 28,
5215 MC 's-Hertogenbosch, HOLLAND

HU **Gyors beüzemelési útmutató**

Okos vezeték nélküli NVR biztonsági készlet

SLNVR201CWT

További információért lásd a bővített online kézikönyvet: **ned.is/slnvr201cwt**

Tervezett felhasználás

Ez a termék rendeltetésszerűen kizárólag okos vezeték nélküli biztonsági rendszerként használható.
A termék beltéri használatra készült.

A termék bármilyen módosítása befolyásolhatja a biztonságot, a jótállást és a megfelelő működést.

Fő alkatrészek (**A** kép)

1. Antenna
2. Alapállomás
3. Merevlemez-fedél
4. Ethernet port
5. VGA kimenet
6. HDMI kimenet
7. USB port (2x)
8. DC tápcsatlakozó
9. Fúrósablon (2x)
10. Csatlakozódugó (6x)
11. Csavar (6x)
12. Merevlemez-csavar (4x)
13. HDD LED
14. Működésjelző LED
15. Áramellátás LED
16. Keret
17. Kamera (2x)
18. Hangszóró
19. Mikrofon
20. Lencse
21. Fényérzékeny érzékelő
22. Egyenáramú csatlakozó
23. Párosítási gombja
24. Egér
25. Ethernet kábel
26. Tápkábel (3x)

Felhasználói felület szoftver (**B** kép)

1. Újratöltés/bejelentkezés ikon
2. QR-kód
3. Helyi menü
4. A csatlakoztatott kamera jelerőssége
5. Némítás/némítás megszüntetése

Felhasználói felület alkalmazás (**C** kép)

1. Menü
2. Lejátszás
3. Üzenet
4. Albumok
5. Beállítások
6. Némítás/némítás megszüntetése
7. Képernyőfotó
8. Biztonsági kamera hangszórója
9. Videofelvétel rögzítése
10. Teljes képernyő

Biztonsági utasítások

⚠ FIGYELMEZTETÉS

- Ügyeljen arra, hogy a termék telepítése vagy használata előtt figyelmesen elolvasta és megértette az ebben a dokumentumban található információkat. Tartsa meg a csomagolást és ezt a dokumentumot későbbi használatra.
- A terméket csak az ebben a dokumentumban leírt módon használja.
- Ne használja a terméket, ha valamelyik része sérült vagy hibás. A sérült vagy meghibásodott terméket azonnal cserélje ki.
- Ne ejtse le a terméket és kerülje az ütődést.
- Óvja a terméket víztől vagy nedvességtől.
- Ezt a terméket csak szakképzett technikus szervizelheti az áramütés kockázatának csökkentése érdekében.
- Csak a gyártó által biztosított tápkábelt használja.
- Ha probléma merül fel, válassza le a terméket a hálózati csatlakozóaljzatról és más berendezésekről.
- Ne a kábelnél fogva húzza ki a terméket a csatlakozóaljból. Mindig fogja meg a dugót, és húzza ki.

Opcionálisan: A merevlemez (nem tartozék) telepítése (**D** kép)

1. Óvatosan helyezze az alapállomást **A**2 a tetejére fordítva egy puha felületre.
2. Csavarja ki a csavarokat a merevlemez fedelének **A**3 az **A**2 részről történő eltávolításához.
3. Szerelje fel az **A**3 részt a merevlemezre a merevlemez-csavarok **A**12 használatával, ahogyan a **D** képen látható.
4. Csatlakoztassa a merevlemez tápkábelét és adatkábelét az **A**2 részhez.
5. Rögzítse újra az **A**3 részt a helyén a csavarokkal.

A termék felszerelése (**E** kép)

1. Csatlakoztassa a kábeleket a termékhez, ahogyan az **E** képen látható.

ⓘ VGA portokkal ellátott monitorok esetén HDMI kábel helyett VGA kábelt is használhat.

ⓘ Az USB portok egyikéhez külső tárolóeszközt (nem tartozék) is csatlakoztathat (csak biztonsági mentés céljából).

A biztonsági kamerák felszerelése (**F** kép)

1. Szerelje fel a kamerákat a mellékelt fúrósablon **A**9, csatlakozódugók **A**10 és csavarok segítségével **A**11.
2. Csatlakoztassa a tápkábelt **A**26 az egyenáramú csatlakozóhoz **A**22.
3. Csatlakoztassa az **A**26 részt egy elektromos csatlakozóaljzathoz.

A SmartLife alkalmazás telepítése

1. Töltse le a Nedis Smartlife alkalmazást Android vagy iOS telefonjára a Google Play vagy az Apple App Store áruházból.
2. Nyissa meg a Nedis Smartlife alkalmazást az okostelefonján.
3. A mobiltelefonszámával vagy az e-mail címével hozzon létre egy fiókot, és érintse meg a *Tovább* gombot.

Egy ellenőrző kódot kap az e-mail címére.

4. Adja meg a kapott ellenőrző kódot.
5. Hozzon létre egy jelszót, és érintse meg a *Kész* gombot.
6. Érintse meg a *Kezdőlap hozzáadása* gombot egy SmartHome kezdőlap létrehozásához.
7. Adja meg a tartózkodási helyét, válassza ki a csatlakoztatni kívánt helyiségeket, és érintse meg a *Kész* gombot.

Telepítési varázsló

ⓘ A szoftvert megtekintheti monitoron vagy TV-n tekintheti meg, és az **A**2 egyik USB portjához csatlakoztatott egérrel vezérelheti.

ⓘ A termék sípoló hangot ad, amikor a szoftver készen áll a telepítésre.

1. Kövesse a telepítő varázsló utasításait.

A telepítő varázsló akkor kész, amikor megjelenik a szoftver és a kamerák áttekintő képernyője.

2. Kattintson az újratöltés/bejelentkezés ikonra **B**1.
3. Jelentkezzen be a hitelesítő adataival.

ⓘ Alapértelmezés szerint a szoftver felhasználóneve és jelszava egyaránt: admin

4. Kattintson az *OK* gombra.

A termék hozzáadása a Nedis SmartLife alkalmazáshoz

1. Kapcsolja be a terméket.
2. Nyissa meg a Nedis Smartlife alkalmazást az okostelefonján.
3. Koppintson a + részre a Nedis SmartLife alkalmazásban.
4. Érintse meg a [–] gombot a Nedis SmartLife alkalmazás jobb felső sarkában.
5. Szkennelje be a TV-n/monitoron látható QR-kódot.
6. Kövesse a Nedis SmartLife alkalmazás utasításait.

ⓘ Csatlakoztassa a terméket egy 2,4 GHz-es Wi-Fi hálózathoz.

7. Miután megtalálta és hozzáadta a terméket, nevezze át.
8. Megerősítés után az okostelefonjával vezérelheti a terméket.

A kamera csatlakoztatása

1. Kattintson a jobb gombbal a jobb gombbal kattintva megnyitható menü **B**3 megnyitásához.
2. Kattintson az *Pair IP Camera*.
3. Kattintson *Pair*.
4. Nyomja meg a párosítási gombot **A**23 5 másodpercig.

ⓘ A kamera és a termék párosítása kb. 1 percig tart.

A csatlakoztatott kamera jelerőssége **B**4 zölden világít a monitoron.

A kamera nézet látható a monitoron.

A szoftver funkcióleírásai (**B** kép)

Funkció	Leírás
Az IPC párosítása	Ellenőrizze az IPC csatorna állapotát, és hogy csatlakoztatva van-e.
System	Nyisson meg egy új ablakot a rendszerbeállításokkal.
Lejátszás	A merevlemezen tárolt videofelvételek lejátszása
Felvétel üzemmód	Videofelvételek programozása a hét során.
Biztonsági mentés	Biztonsági másolat készítése a merevlemezen található videofelvételekről egy külső merevlemezre/USB adathordozóra.
PTZ ellenőrzés	A kamera távoli ellenőrzése (ennél a terméknél nem érhető el).
IPC konfigurálása	A kamera beállításainak módosítása.
Információ	A rendszerrel kapcsolatos információk megjelenítése
Leállítás	A rendszer kikapcsolása.
4-es nézet	Átváltás az 1 vagy 4 kamerás nézet között.

A Nedis SmartLife alkalmazás funkcióleírásai (**C** kép)

Funkció	Leírás
Lejátszás **C**2	Érintse meg a **C**2 gombot a merevlemezen tárolt videofelvételek lejátszásához.
Üzenet **C**3	Érintse meg az **C**3 gombot az emberi észlelésen alapuló riasztások megtekintéséhez.
Albumok **C**4	Érintse meg a **C**4 gombot a rögzített és az okostelefonján egy albumba mentett videofelvételek és képernyők megtekintéséhez.
Beállítások **C**5	Érintse meg a **C**5 gombot a rendszerbeállításokat tartalmazó új ablak megnyitásához
Képernyőfelvétel **C**7	Érintse meg a **C**7 gombot képernyőfelvétel készítéséhez az aktuális kameranézetről. Az alkalmazás a képernyőfelvételt egy albumba menti az okostelefonján.
A biztonsági kamera hangszórója **C**8	Érintse meg és tartsa lenyomva a **C**8 gombot, ha a kamera hangszóróján keresztül szeretne beszélni.
Videofelvétel rögzítése **C**9	Érintse meg a **C**9 gombot az aktuális kameranézet rögzítéséhez. Az alkalmazás a videofelvételt egy albumba menti az okostelefonján.

Megfelelőségi nyilatkozat

A NEDIS mint a gyártó kijelentjük, hogy Kína területén gyártott SLNVR201CWT márkájú Nedis terméket az összes releváns CE-szabvány/ -szabályozás szerint teszteltük, és megfelelt azoknak.

A teljes megfelelőségi nyilatkozat (+ anyagbiztonsági adatlap, ha van) megtalálható és letölthető a következő weboldalról: http://webshop.nedis.com
Egyéb megfelelőségre vonatkozó információkért vegye fel a kapcsolatot ügyfélszolgálatunkkal:

weboldalunkon: http://www.nedis.com
e-mailben: service@nedis.com
NEDIS B.V., De Tweeling 28,
5215 MC 's-Hertogenbosch, HOLLANDIA

PL Przewodnik Szybki start

Inteligentny bezprzewodowy zestaw bezpieczeństwa NVR

SLNVR201CWT

Więcej informacji znajdziesz w rozszerzonej instrukcji obsługi online: **ned.is/slnvr201cwt**

Przeznaczenie

Ten produkt jest przeznaczony do użytku wyłącznie jako inteligentny bezprzewodowy system bezpieczeństwa.
Produkt jest przeznaczony wyłącznie do użytku wewnątrz pomieszczeń.
Wszelkie modyfikacje produktu mogą mieć wpływ na bezpieczeństwo, gwarancję i działanie.

Główne części (rysunek **A**)

1. Antena
2. Stacja bazowa
3. Pokrywa twardego dysku
4. Port Ethernet
5. Wyjście VGA
6. Wyjście HDMI
7. Port USB (2x)
8. Gniazdo zasilania DC
9. Szablon do wiercenia (2x)
10. Kołek (6x)
11. Śruba (6x)
12. Śruba do twardego dysku (4x)
13. Dioda LED twardego dysku
14. Dioda LED wskazująca działanie
15. Dioda LED zasilania
16. Uchwyt
17. Kamera (2x)
18. Głośnik
19. Mikrofon
20. Obiektyw
21. Czujnik światłoczuły
22. Złącze DC
23. Przycisk parowania
24. Mysz
25. Kabel Ethernet
26. Kabel zasilający (3x)

Oprogramowanie interfejsu użytkownika (ilustracja **B**)

1. Ikona ponownego ładowania/logowania
2. Kod QR
3. Menu prawego przycisku
4. Siła sygnału podłączonej kamery
5. Wycisz/wyłącz wyciszenie

Aplikacja interfejsu użytkownika (ilustracja **C**)

1. Menu
2. Odtwarzanie
3. Komunikat
4. Albumy
5. Ustawienia
6. Wycisz/wyłącz wyciszenie
7. Zrzut ekranu
8. Głośnik kamery bezpieczeństwa
9. Nagrywanie obrazów wideo
10. Pełny ekran

Instrukcje bezpieczeństwa

⚠ OSTRZEŻENIE

- Przed zainstalowaniem lub użyciem produktu należy upewnić się, że instrukcje zawarte w niniejszym dokumencie zostały w pełni przeczytane i zrozumiane. Opakowanie oraz niniejszy dokument należy zachować na przyszłość.
- Produktu należy używać wyłącznie w sposób opisany w niniejszym dokumencie.
- Nie używaj produktu, jeśli jakakolwiek jego część jest zniszczona lub uszkodzona. Natychmiast wymień uszkodzony lub wadliwy produkt.
- Nie upuszczaj produktu i unikaj uderzania go.
- Nie narażaj produktu na działanie wody lub wilgoci.
- Ten produkt może być serwisowany wyłącznie przez wykwalifikowanego serwisanta, aby zmniejszyć ryzyko porażenia prądem elektrycznym.
- Używaj wyłącznie zasilacza znajdującego się w zestawie.
- Jeśli wystąpią problemy, odłącz produkt od źródła zasilania i innych urządzeń.

- Nie odłączaj produktu, ciągnąc za kabel. Zawsze należy chwycić wtyczkę i pociągnąć ją.

Opcjonalnie: Instalowanie twardego dysku (brak w zestawie) (Ilustracja D)

1. Ostrożnie połóż stację bazową **A**2 do góry nogami na miękkiej powierzchni.
2. Odkręć śruby, aby zdjąć pokrywę twardego dysku **A**3 z **A**2.
3. Zamontuj **A**3 na twardym dysku za pomocą dostarczonych śrub do twardego dysku **A**12, jak pokazano na ilustracji **D**.
4. Podłącz kabel zasilający i kabel danych od twardego dysku do **A**2.
5. Zamocuj **A**3 z powrotem na miejscu za pomocą śrub.

Instalacja produktu (ilustracja E)

1. Podłącz kable do produktu, jak pokazano na ilustracji **E**.

ⓘ Do użytku z monitorami z portami VGA możliwe jest również zastosowanie kabla VGA zamiast HDMI.

ⓘ Możesz użyć jednego z portów USB, aby podłączyć pamięć zewnętrzną (tylko do tworzenia kopii zapasowych) (brak w zestawie).

Instalowanie kamer bezpieczeństwa (ilustracja F)

1. Zainstaluj kamery za pomocą dołączonego szablonu do wiercenia **A**9, kołków **A**10 i śrub **A**11.
2. Podłącz kabel zasilający **A**26 do złącza DC **A**22.
3. Podłącz **A**26 do gniazdka elektrycznego.

Instalacja aplikacji Nedis SmartLife

1. Pobierz aplikację Nedis SmartLife na system Android lub iOS za pośrednictwem sklepu Google Play lub Apple App Store.
2. Otwórz aplikację Nedis Smartlife w smartfonie.
3. Utwórz konto z wykorzystaniem numeru telefonu komórkowego lub adresu e-mail i dotknij *Kontynuuj*.

Na adres e-mail Otrzymasz kod weryfikacyjny.

4. Wprowadź otrzymany kod weryfikacyjny.
5. Utwórz hasło i dotknij *Gotowe*.
6. Dotknij *Dodaj dom*, aby utworzyć dom SmartLife.
7. Ustaw lokalizację, wybierz pokoje, które chcesz podłączyć, i dotknij *Gotowe*.

Kreator instalacji

ⓘ Po podłączeniu do jednego z portów USB **A**2, możesz wyświetlać oprogramowanie na monitorze lub w telewizorze i sterować nim za pomocą myszy.

ⓘ Produkt wydaje sygnał dźwiękowy, gdy oprogramowanie jest gotowe do instalacji.

1. Postępuj zgodnie z instrukcjami kreatora instalacji.

Kreator instalacji kończy pracę, gdy pojawi się ekran przeglądu oprogramowania i kamer.

2. Kliknij ikonę ponownego załadowania/logowania **B**1.
3. Zaloguj się przy użyciu swoich danych logowania.

ⓘ Domyślnie nazwa użytkownika i hasło to: admin

4. Kliknij *OK*.

Dodawanie produktu do aplikacji Nedis SmartLife

1. Włącz produkt.
2. Otwórz aplikację Nedis Smartlife w smartfonie.
3. Dotknij + w aplikacji Nedis SmartLife.
4. Dotknij [–] w prawym górnym rogu aplikacji Nedis SmartLife.
5. Zeskanuj kod QR wyświetlany na telewizorze/monitorze.
6. Postępuj zgodnie z instrukcjami podanymi w aplikacji Nedis SmartLife.

ⓘ Pamiętaj, aby podłączyć produkt do sieci Wi-Fi 2,4 GHz.

7. Zmień nazwę produktu po znalezieniu i dodaniu go.
8. Po potwierdzeniu można sterować produktem za pomocą smartfona.

Podłączanie kamery

1. Kliknij prawym przyciskiem myszy, aby otworzyć menu prawego przycisku myszy **B**3.
2. Kliknij opcję *Pair IP Camera.*
3. Kliknij *Pair*.
4. Naciśnij przycisk parowania **A**23 na 5 sekund.

ⓘ Podłączenie kamery do produktu zajmuje ok. 1 minutę.

Siła sygnału podłączonej kamery **B**4 na monitorze świeci na zielono.

Widok z kamery jest widoczny na monitorze.

Opisy funkcji oprogramowania (ilustracja B)

Funkcja	Opis
Sparuj IPC	Sprawdź status kanału IPC oraz czy jest podłączony.
System	Otwórz nowe okno z ustawieniami systemu.
Odtwarzanie	Odtwarzanie nagrań wideo zapisanych na twardym dysku.
Tryb nagrywania	Zaplanuj nagrania wideo przez cały tydzień.
Kopia zapasowa	Utwórz kopię zapasową nagrań wideo z twardego dysku na zewnętrznym dysku twardym/nośniku USB.
Sterowanie PTZ	Steruj kamerą na odległość (niedostępne dla tego produktu).
Konfiguracja IPC	Dostosuj ustawienia kamer.
Informacje	Wyświetla informacje o systemie
Wyłączanie	Wyłącz system.
Widok 4	Przełączaj się między widokiem z 1 lub 4 kamer.

Opisy funkcji aplikacji Nedis SmartLife (ilustracja C)

Funkcja	Opis
Odtwarzanie **C**2	Dotknij **C**2, aby odtworzyć materiał wideo zapisany na twardym dysku.
Komunikat **C**3	Dotknij **C**3, aby wyświetlić alarmy wykrycia człowieka.
Albumy **C**4	Dotknij **C**4, aby wyświetlić nagrany materiał wideo i zrzuty ekranu zapisane w albumie w smartfonie.
Ustawienia **C**5	Dotknij **C**5, aby otworzyć nowe okno z ustawieniami systemu
Zrzut ekranu **C**7	Dotknij **C**7, aby wykonać zrzut ekranu z bieżącego widoku kamery. Zrzut ekranu zostanie zapisany w albumie na smartfonie.
Głośnik kamery bezpieczeństwa **C**8	Dotknij i przytrzymaj **C**8, aby mówić przez głośnik kamery.
Nagraj obraz wideo **C**9	Dotknij **C**9, aby nagrać bieżący widok z kamery. Materiał wideo zostanie zapisany w albumie na smartfonie.

Deklaracja zgodności

Firma NEDIS będąca producentem wyrobu SLNVR201CWT marki Nedis wyprodukowanego w Chinach oświadcza, że wyrób ten został przetestowany zgodnie ze wszystkimi właściwymi normami / przepisami CE oraz że przeszedł pomyślnie wszystkie testy.

Pełna treść deklaracji zgodności (wraz z kartą charakterystyki, jeśli dotyczy) jest dostępna na stronie http://webshop.nedis.com
Więcej informacji na temat zgodności z przepisami można uzyskać, kontaktując się z działem obsługi klienta:

strona www: http://www.nedis.com
e-mail: service@nedis.com
NEDIS B.V., De Tweeling 28,
5215 MC 's-Hertogenbosch, HOLANDIA

EL **Οδηγός γρήγορης εκκίνησης**

Έξυπνο ασύρματο σετ ασφάλειας NVR

SLNVR201CWT

Για περισσότερες πληροφορίες δείτε το εκτενές online εγχειρίδιο: **ned.is/slnvr201cwt**

Προοριζόμενη χρήση

Το προϊόν αυτό προορίζεται αποκλειστικά ως ένα έξυπνο ασύρματο σύστημα ασφαλείας.
Το προϊόν αυτό προορίζεται αποκλειστικά για εσωτερικό χώρο.
Οποιαδήποτε τροποποίηση του προϊόντος μπορεί να έχει επιπτώσεις στην ασφάλεια, την εγγύηση και τη σωστή λειτουργία.

Κύρια μέρη (εικόνα **A**)

1. Κεραία
2. Βάση
3. Κάλυμμα σκληρού δίσκου
4. Θύρα ethernet
5. VGA θύρα
6. Έξοδος HDMI
7. Θύρα USB (2x)
8. Θύρα ισχύος DC
9. Οδηγός τρυπήματος (2x)
10. Βύσμα (6x)
11. Βίδα (6x)
12. Παξιμάδι σκληρού δίσκου (4x)
13. HDD LED
14. LED σε λειτουργία
15. LED ισχύς λειτουργίας
16. Στήριγμα
17. Κάμερα (2x)
18. Ηχείο
19. Μικρόφωνο
20. Φακοί
21. Αισθητήρας φωτοευαισθησίας
22. Σύνδεσμος DC
23. Κουμπί σύζευξης
24. Ποντίκι
25. Καλώδιο Ethernet
26. Καλώδιο ισχύος (3x)

Λογισμικό διεπαφής χρήστη (εικόνα **B**)

1. Σύμβολο επαναφόρτιση/σύνδεση
2. Κωδικός QR
3. Μενού δεξιό κλικ
4. Δύναμη σήματος της συνδεδεμένης κάμερας
5. Σίγαση/επιστροφή στον ήχο

Εφαρμογή της διεπαφής χρήστη (εικόνα **C**)

1. Μενού
2. Αναπαραγωγή
3. Μήνυμα
4. Συλλογές
5. Ρυθμίσεις
6. Σίγαση/επιστροφή στον ήχο
7. Στιγμιότυπο οθόνης
8. Ηχείο της κάμερας ασφαλείας
9. Εγγραφή βίντεο
10. Πλήρης οθόνη

Οδηγίες ασφάλειας

⚠ ΠΡΟΕΙΔΟΠΟΙΗΣΗ

- Βεβαιωθείτε ότι έχετε διαβάσει και κατανοήσει αυτές τις οδηγίες πριν εγκαταστήσετε ή χρησιμοποιήσετε το προϊόν. Κρατήστε τη συσκευασία και το κείμενο για μελλοντική αναφορά.
- Χρησιμοποιείτε το προϊόν μόνο σύμφωνα με αυτό το έγγραφο.
- Μην χρησιμοποιείτε το προϊόν εάν οποιοδήποτε τμήμα του έχει ζημιά ή ελάττωμα. Αντικαταστήστε αμέσως ένα χαλασμένο ή ελαττωματικό προϊόν.
- Μην ρίχνετε κάτω το προϊόν και αποφύγετε τα τραντάγματα.
- Μην εκθέτετε το προϊόν σε νερό ή υγρασία.
- Για να μειώσετε τον κίνδυνο ηλεκτροπληξίας, η συντήρηση του προϊόντος πρέπει να πραγματοποιείται μόνο από εξουσιοδοτημένο τεχνικό συντήρησης.
- Χρησιμοποιείτε μόνο το παρεχόμενο καλώδιο ρεύματος.
- Αποσυνδέστε το προϊόν από το ρεύμα όπως και άλλες συσκευές αν προκύψει κάποιο πρόβλημα.
- Μην αποσυνδέετε το προϊόν τραβώντας από το καλώδιο. Να κρατάτε πάντα γερά την πρίζα και να τραβάτε.

Προαιρετικό: Εγκατάσταση του σκληρού (δεν περιλαμβάνεται)(εικόνα **D**)

1. Τοποθετήστε με προσοχή την βάση **A**2 ανάποδα σε μία μαλακή επιφάνεια.
2. Ξεβιδώστε τις βίδες για να απομακρύνετε το κάλυμμα του σκληρού δίσκου **A**3 από **A**2.
3. Τοποθετήστε **A**3 στον σκληρό σας δίσκο με τα παρεχόμενα παξιμάδια του σκληρού δίσκου **A**12, όπως φαίνεται στην εικόνα **D**.
4. Συνδέστε το καλώδιο ισχύος και το καλώδιο δεδομένων του σκληρού δίσκου στο **A**2.
5. Τοποθετήστε **A**3 στη θέση του με τις βίδες.

Εγκατάσταση του προϊόντος (εικόνα **E**)

1. Εγκαταστήστε τα καλώδια στο προϊόν όπως δείχνει η εικόνα **E**.

ⓘ Μπορείτε να χρησιμοποιήσετε ένα καλώδιο VGA στη θέση του καλωδίου HDMI για χρήση με οθόνες που διαθέτουν θύρα VGA.

ⓘ Μπορείτε να χρησιμοποιήσετε μία από τις θύρες USB για τη σύνδεση εξωτερικής αποθήκευσης (μόνο για αντίγραφο ασφαλείας)(δεν περιλαμβάνεται).

Εγκατάσταση των καμερών ασφαλείας (εικόνα **F**)

1. Εγκαταστήστε τις κάμερες με τον οδηγό τρυπήματος που περιλαμβάνεται **A**9, τα βύσματα **A**10, και τις βίδες **A**11.
2. Συνδέστε το καλώδιο τροφοδοσίας **A**26 στον ακροδέκτη DC **A**22.
3. Συνδέστε το **A**26 σε μία πρίζα.

Εγκαταστήστε την εφαρμογή Nedis SmartLife

1. Κάντε λήψη της εφαρμογής Nedis SmartLife για Android ή iOS στο τηλέφωνό σας από το Google Play ή το Apple App Store.
2. Ανοίξτε την εφαρμογή Nedis SmartLife στο smartphone σας.
3. Δημιουργήστε έναν λογαριασμό με τον αριθμό του κινητού τηλεφώνου ή τη διεύθυνση e-mail σας και πατήστε *Συνέχεια*.

Θα λάβετε έναν κωδικό επαλήθευσης στη διεύθυνση ηλεκτρονικού ταχυδρομείου.

4. Εισάγετε τον κωδικό επιβεβαίωσης που λάβατε.
5. Δημιουργήστε έναν κωδικό πρόσβασης και πατήστε *Ολοκλήρωση*.
6. Πατήστε *Προσθήκη Home* για να δημιουργήσετε ένα SmartLife Home.
7. Ρυθμίστε την τοποθεσία σας, επιλέξτε τα δωμάτια που θέλετε να συνδέσετε και πατήστε *Ολοκλήρωση*.

Οδηγός εγκατάστασης

ⓘ Μπορείτε να δείτε το λογισμικό σε μία οθόνη ή τηλεόραση και να ελέγχετε το λογισμικό με το ποντίκι, όταν συνδέεται σε μία από τις θύρες USB του **A**2.

ⓘ Ακούγεται ένας ήχος μπιπ από το προϊόν όταν το λογισμικό είναι έτοιμο για εγκατάσταση.

1. Ακολουθήστε τις οδηγίες του οδηγού εγκατάστασης.

Ο οδηγός εγκατάστασης ολοκληρώνεται όταν εμφανίζεται η οθόνη επισκόπησης του λογισμικού και των καμερών.

2. Πατήστε το σύμβολο επαναφόρτιση/σύνδεση **B**1.
3. Συνδεθείτε με τα διαπιστευτήρια σας.

ⓘ Από προεπιλογή το όνομα χρήστη και ο κωδικός πρόσβασης του λογισμικού είναι: admin

4. Πατήστε *OK*.

Προσθήκη προϊόντος στην εφαρμογή Nedis SmartLife

1. Ενεργοποίηση του προϊόντος.
2. Ανοίξτε την εφαρμογή Nedis SmartLife στο smartphone σας.

3. Πατήστε + στην εφαρμογή Nedis SmartLife.
4. Πατήστε [–] στην πάνω δεξιά γωνία στην εφαρμογή Nedis SmartLife.
5. Σαρώστε των κωδικό QR που εμφανίζεται στην τηλεόραση/οθόνη.
6. Ακολουθήστε τις οδηγίες στην εφαρμογή Nedis SmartLife.

ⓘ Βεβαιωθείτε ότι συνδέσατε το προϊόν σε δίκτυο Wi-Fi 2,4 GHz.

7. Δώστε νέο όνομα στο προϊόν μόλις εντοπιστεί και προστεθεί.
8. Μετά την επιβεβαίωση, μπορείτε να χειρίζεστε το προϊόν με το smartphone σας.

Σύνδεσης της κάμερας

1. Κάντε δεξί κλικ για να ανοίξετε το μενού δεξί κλικ **B**3.
2. Κάντε κλικ στο *Pair IP Camera*.
3. Κάντε κλικ *Pair*.
4. Πατήστε το κουμπί σύζευξης **A**23 για 5 δευτερόλεπτα.

ⓘ Χρειάζεται περίπου 1 λεπτό προτού η κάμερα συνδεθεί στο προϊόν.

Η δύναμη σήματος της συνδεδεμένης κάμερας **B**4 στην οθόνη φωτίζεται με πράσινο.
Ο προβολή της κάμερας είναι ορατή στην οθόνη.

Περιγραφές λειτουργίας του λογισμικού (εικόνα **B**)

Λειτουργία	Περιγραφή
Σύζευξη IPC	Ελέγξτε την κατάσταση του καναλιού IPC και αν είναι συνδεδεμένο.
System	Ανοίξτε ένα νέο παράθυρο με τις ρυθμίσεις συστήματος.
Αναπαραγωγή	Αναπαραγωγή εγγραφών βίντεο που έχουν αποθηκευτεί στον σκληρό δίσκο.
Λειτουργία εγγραφής	Προγραμματισμός εγγραφών βίντεο για όλη την εβδομάδα.
Αντίγραφο ασφαλείας	Δημιουργήστε αντίγραφα ασφαλείας του σκληρού δίσκου σε έναν εξωτερικό σκληρό δίσκο/USB.
Έλεγχος PTZ	Ελέγξτε την κάμερα από μία απόσταση (μη διαθέσιμο για αυτό το προϊόν).
Διαμόρφωση IPC	Προσαρμόστε τις ρυθμίσεις των καμερών.
Πληροφορίες	Εμφανίζει τις πληροφορίες του συστήματος
Απενεργοποίηση	Απενεργοποίηση του συστήματος.
Προβολή 4	Αλλαγή ανάμεσα σε μία γενική απεικόνιση από 1 ή 4 προβολείς κάμερας.

Περιγραφές λειτουργίας της εφαρμογής Nedis SmartLife (image **C**)

Λειτουργία	Περιγραφή
Αναπαραγωγή **C**2	Πατήστε **C**2 για να αναπαραγωγή του πλάνου βίντεο που έχει αποθηκευτεί στον σκληρό δίσκο.
Μήνυμα **C**3	Πατήστε **C**3 για προβολή των ειδοποιήσεων ανίχνευσής ανθρώπων.
Συλλογές **C**4	Πατήστε **C**4 για προβολή του πλάνου εγγραφής βίντεο και των στιγμιότυπων οθόνης που έχουν αποθηκευτεί σε μία συλλογή στο κινητό σας.
Ρυθμίσεις **C**5	Πατήστε **C**5 για να ανοίξετε ένα νέο παράθυρο με τις ρυθμίσεις συστήματος
Στιγμιότυπο οθόνης **C**7	Πατήστε **C**7 για να δημιουργήσετε ένα στιγμιότυπο οθόνης της τρέχουσας προβολής κάμερας. Το στιγμιότυπο οθόνης θα αποθηκευτεί σε μία συλλογή στο κινητό σας.
Ηχείο κάμερα ασφαλείας **C**8	Πατήστε και κρατήστε το **C**8 για να μιλήσετε από το ηχείο της κάμερας.
Εγγραφή βίντεο **C**9	Πατήστε **C**9 για να εγγράψετε την τρέχουσα προβολή της κάμερας. Το πλάνο βίντεο θα αποθηκευτεί σε μία συλλογή στο κινητό σας.

Δήλωση συμμόρφωσης

Εμείς, η NEDIS, ως κατασκευαστής, δηλώνουμε ότι το προϊόν SLNVR201CWT της εταιρείας Nedis, που παράγεται στην Κίνα, δοκιμάστηκε σύμφωνα με όλα τα σχετικά πρότυπα και τους κανονισμούς Ευρωπαϊκής Συμμόρφωσης (CE) και πέρασε όλους τους ελέγχους.

Η πλήρης δήλωση συμμόρφωσης (+ το φυλλάδιο ασφαλείας εφόσον είναι διαθέσιμο) είναι διαθέσιμη και με δυνατότητα λήψης στη διεύθυνση http://webshop.nedis.com
Για άλλες πληροφορίες σχετικές με θέματα συμμόρφωσης, επικοινωνήστε με το τμήμα εξυπηρέτησης πελατών μας για υποστήριξη:

μέσω της τοποθεσίας web: http://www.nedis.com
μέσω e-mail: service@nedis.com
NEDIS B.V., De Tweeling 28,
5215 MC 's-Hertogenbosch, THE NETHERLANDS

SK **Rýchly návod**

Inteligentná bezdrôtová bezpečnostná súprava NVR

SLNVR201CWT

Viac informácií nájdete v rozšírenom návode online:**ned.is/slnvr201cwt**

Určené použitie

Tento výrobok slúži výhradne ako inteligentný bezdrôtový bezpečnostný systém.
Výrobok je určený len na použitie vo vnútri.
Každá zmena výrobku môže mať následky na bezpečnosť, záruku a správne fungovanie.

Hlavné časti (obrázok **A**)

1. Anténa
2. Základná stanica
3. Kryt pevného disku
4. Ethernetový port
5. Výstup VGA
6. Výstup HDMI
7. Port USB (2x)
8. Port jednosmerného napájania
9. Vŕtacia šablóna (2x)
10. Príchytka (6x)
11. Skrutka (6x)
12. Skrutka na pevný disk (4x)
13. LED indikátor pevného disku HDD
14. LED indikátor činnosti
15. LED indikátor napájania
16. Držiak
17. Kamera (2x)
18. Reproduktor
19. Mikrofón
20. Objektív
21. Snímač citlivý na svetlo
22. Jednosmerný konektor
23. Tlačidlo párovania
24. Myš
25. Ethernetový kábel
26. Napájací kábel (3x)

Softvér používateľského rozhrania (obrázok **B**)

1. Ikona opätovného načítania/prihlásenia
2. Kód QR
3. Ponuka kliknutia pravým tlačidlom
4. Sila signálu pripojenej kamery
5. Stíšenie/zrušenie stíšenia

Aplikácia používateľského rozhrania (obrázok **C**)

1. Ponuka
2. Prehrávanie
3. Hlásenie
4. Albumy
5. Nastavenia
6. Stíšenie/zrušenie stíšenia
7. Záber obrazovky
8. Reproduktor bezpečnostnej kamery
9. Záznam videa
10. Celá obrazovka

Bezpečnostné pokyny

⚠ VAROVANIE

- Pred inštaláciou alebo použitím výrobku si nezabudnite prečítať a pochopiť všetky pokyny v tomto dokumente. Uchovajte obal a tento dokument pre potreby v budúcnosti.
- Výrobok používajte len podľa opisu v tomto dokumente.
- Výrobok nepoužívajte, ak je jeho časť poškodená alebo chybná. Poškodený alebo chybný výrobok okamžite vymeňte.
- Dávajte pozor, aby vám výrobok nepadol a zabráňte nárazom.
- Výrobok nevystavujte vode alebo vlhkosti.
- Servis tohto výrobku môže vykonávať len kvalifikovaný technik, aby sa znížilo nebezpečenstvo poranenia elektrickým prúdom.
- Používajte len dodaný napájací kábel.
- Ak sa vyskytnú problémy, výrobok odpojte od zdroja napájania a iného zariadenia.
- Výrobok neodpájajte zo zásuvky ťahaním kábla. Vždy chyťte zástrčku a vytiahnite ju.

Voliteľná možnosť: Inštalácia pevného disku (nie je súčasťou dodávky)(obrázok **D**)

1. Opatrne umiestnite základnú stanicu **A**2 hore nohami na mäkký povrch.
2. Odskrutkujte skrutky, aby bolo možné odstrániť kryt pevného disku **A**3 z **A**2.
3. Namontujte **A**3 na váš pevný disk pomocou dodaných skrutiek na pevný disk **A**12 podľa zobrazenia na obrázku **D**.
4. Pripojte napájací kábel a dátový kábel pevného disku k **A**2.
5. Pripevnite **A**3 späť na miesto pomocou skrutiek.

Inštalácia výrobku (obrázok **E**)

1. Pripojte káble k výrobku podľa zobrazenia na obrázku **E**.

ⓘ Namiesto kábla HDMI je možné tiež použiť kábel VGA na použitie s monitormi vybavenými portmi VGA.

ⓘ Na pripojenie externej pamäte (len na zálohovanie) (nie je súčasťou dodávky) môžete použiť jeden z portov USB.

Inštalácia bezpečnostných kamier (obrázok **F**)

1. Nainštalujte kamery pomocou dodanej vŕtacej šablóny **A**9, príchytiek **A**10 a skrutiek **A**11.
2. Pripojte napájací kábel **A**26 k jednosmernému konektoru **A**22.
3. Pripojte **A**26 k napájacej elektrickej zásuvke.

Inštalácia aplikácie Nedis SmartLife

1. Stiahnite si do svojho telefónu aplikáciu Nedis Smartlife pre systém Android alebo iOS prostredníctvom Google Play alebo Apple App Store.
2. Otvorte aplikáciu Nedis Smartlife vo svojom smartfóne.
3. Vytvorte účet pomocou svojho čísla mobilného telefónu alebo svojej e-mailovej adresy a klepnite na *Pokračovať*.

Dostanete overovací kód na svoju e-mailovú adresu.

4. Zadajte prijatý overovací kód.
5. Vytvorte heslo a klepnite na *Hotovo*.
6. Klepnutím na *Pridať domovskú stránku* vytvorte domovskú stránku SmartLife.
7. Nastavte svoju lokalitu, vyberte miestnosti, ku ktorým sa chcete pripojiť, a klepnite na *Hotovo*.

Sprievodca inštaláciou

ⓘ Príslušný softvér môžete sledovať na monitore alebo TV prijímači a ovládať ho pomocou myši, keď sa pripojí k jednému z portov USB na **A**2.

ⓘ Keď je softvér pripravený na inštaláciu, výrobok vydá zvukový signál.

1. Postupujte podľa pokynov sprievodcu inštaláciou.

Sprievodca inštaláciou je dokončený, keď sa zobrazí obrazovka prehľadu softvéru a kamier.

2. Kliknite na ikonu opätovného načítania/prihlásenia **B**1.
3. Prihláste sa pomocou vašich prihlasovacích údajov.

ⓘ V rámci predvolených nastavení sú používateľské meno aj heslo softvéru: admin

4. Kliknite na *OK*.

Pridanie výrobku do aplikácie Nedis SmartLife

1. Zapnite výrobok.
2. Otvorte aplikáciu Nedis Smartlife vo svojom smartfóne.
3. Klepnite na + v aplikácii Nedis SmartLife.
4. Klepnite na [–] v pravom hornom rohu v aplikácii Nedis SmartLife.
5. Naskenujte kód QR zobrazený na TV prijímači/monitore.
6. Postupujte podľa pokynov v aplikácii Nedis SmartLife.

ⓘ Zabezpečte pripojenie výrobku k 2,4 GHz sieti Wi-Fi.

7. Po nájdení a pridaní výrobku premenujte výrobok.
8. Po potvrdení budete môcť výrobok ovládať pomocou svojho smartfónu.

Pripojenie kamery

1. Kliknutím pravým tlačidlom myši otvoríte ponuku kliknutím pravým tlačidlom myši **B**3.
2. Kliknite na *Pair IP Camera.*
3. Kliknite *Pair*.
4. Na 5 sekúnd stlačte tlačidlo párovania **A**23.

ⓘ Pripojenie kamery k výrobku trvá približne 1 minútu.

Na monitore sa rozsvieti sila signálu pripojenej kamery **B**4 zelenou farbou.

Pohľad kamery je viditeľný na monitore.

Popis funkcií softvéru (obrázok **B**)

Funkcia	Opis
Párovanie IPC	Kontrola stavu kanála IPC a či je pripojený.
System (Systém)	Otvorenie nového okna s nastaveniami systému.
Prehrávanie	Prehrávanie záznamov videa uložených na pevnom disku.
Režim záznamu	Časový harmonogram záznamov videa počas týždňa.
Zálohovanie	Zálohovanie videí pevného disku na externý pevný disku/USB.
Ovládanie PTZ	Diaľkové ovládanie kamery (nie je dostupné pre tento výrobok).
Konfigurácia IPC	Úprava nastavení kamier.
Informácie	Zobrazenie informácií o systéme
Vypnutie	Vypnutie systému.
Pohľad 4	Prepínanie medzi prehľadom 1 alebo 4 pohľadov kamier.

Popis funkcií aplikácie Nedis SmartLife (obrázok **C**)

Funkcia	Opis
Prehrávanie **C**2	Klepnutím na **C**2 spustíte prehrávanie video metráže uloženej na pevnom disku.

Hlásenie **C**3	Klepnutím na **C**3 zobrazíte alarmy detekcie ľudí.
Albumy **C**4	Klepnutím na **C**4 zobrazíte zaznamenanú video metráž a zaznamenané zábery obrazovky uložené v albume vo vašom smartfóne.
Nastavenia **C**5	Klepnutím na **C**5 otvoríte nové okno s nastaveniami systému
Záber obrazovky **C**7	Klepnutím na **C**7 vytvoríte záber obrazovky aktuálneho pohľadu kamery. Príslušný záber obrazovky sa uloží do albumu vo vašom smartfóne.
Reproduktor bezpečnostnej kamery **C**8	Po podržaní stlačeného **C**8 budete môcť rozprávať cez reproduktor kamery.
Záznam videa **C**9	Klepnutím na **C**9 zaznamenáte aktuálny pohľad kamery. Príslušná video metráž sa uloží do albumu vo vašom smartfóne.

Vyhlásenie o zhode

My, spoločnosť NEDIS, ako výrobca prehlasujeme, že výrobok SLNVR201CWT značky Nedis vyrobený v Číne bol testovaný podľa všetkých príslušných noriem / predpisov CE a prešiel všetkými testami.

Kompletné vyhlásenie o zhode (+ bezpečnostný list, ak je k dispozícii) je možné nájsť a stiahnuť na http://webshop.nedis.com Ak chcete získať ďalšie informácie, obráťte sa, prosím, na zákaznícky servis:

prostredníctvom webovej stránky: http://www.nedis.com
e -mailom: service@nedis.com
NEDIS B.V., De Tweeling 28,
5215 MC 's-Hertogenbosch, HOLANDSKO

CS **Rychlý návod**

Sada zabezpečení Smart Wireless NVR

SLNVR201CWT

Více informací najdete v rozšířené příručce online: **ned.is/slnvr201cwt**

Zamýšlené použití

Tento výrobek je určen k použití výhradně jako inteligentní bezdrátový zabezpečovací systém.
Tento výrobek je určen výhradně k použití ve vnitřních prostorách.
Jakékoli úpravy výrobku mohou ovlivnit jeho bezpečnost, záruku a správné fungování.

Hlavní části (obrázek **A**)

1. Anténa
2. Základna
3. Kryt pevného disku
4. Port Ethernet
5. Výstup VGA
6. Výstup HDMI
7. USB port (2x)
8. Port stejnosměrného napájení
9. Vrtací šablona (2x)
10. Zástrčka (6x)
11. Šroub (6x)
12. Šroub pevného disku (4x)
13. HDD LED
14. LED kontrolka chodu
15. LED kontrolka napájení
16. Montážní konzola
17. Kamera (2x)
18. Reproduktor
19. Mikrofon
20. Čočka
21. Fotosenzitivní snímač
22. Konektor stejnosměrného proudu
23. Tlačítko párování
24. Myš
25. Ethernetový kabel
26. Napájecí kabel (3x)

Software uživatelského rozhraní (obrázek **B**)

1. Ikona Znovu načíst/Přihlásit se
2. QR kód
3. Rozbalovací nabídka po kliknutí pravým tlačítkem
4. Síla signálu připojené kamery
5. Vypnout/Zapnout zvuk

Aplikace uživatelského rozhraní (obrázek **C**)

1. Nabídka
2. Přehrávání
3. Zpráva
4. Alba
5. Nastavení
6. Vypnout/Zapnout zvuk
7. Snímek obrazovky
8. Reproduktor bezpečnostní kamery
9. Pořízení videa
10. Celá obrazovka

Bezpečnostní pokyny

⚠ VAROVÁNÍ

- Před instalací či používáním výrobku si nejprve kompletně přečtěte pokyny obsažené v tomto dokumentu a ujistěte se, že jim rozumíte. Tento dokument a balení uschovejte pro případné budoucí použití.
- Výrobek používejte pouze tak, jak je popsáno v tomto dokumentu.
- Výrobek nepoužívejte, pokud je jakákoli část poškozená nebo vadná. Poškozený nebo vadný výrobek okamžitě vyměňte.
- Zabraňte pádu výrobku a chraňte jej před nárazy.
- Nevystavujte výrobek působení vody ani vlhkosti.
- Servisní zásahy na tomto výrobku smí provádět pouze kvalifikovaný technik údržby, sníží se tak riziko úrazu elektrickým proudem.
- Používejte vždy pouze přiložený napájecí kabel.
- Dojde-li k jakémukoli problému, odpojte výrobek ze sítě a od jiných zařízení.
- Výrobek neodpojujte taháním za kabel. Vždy uchopte a vytáhněte zástrčku.

Volitelné: Instalace pevného disku (není součástí balení) (obrázek **D**)

1. Základnu **A**2 opatrně položte vzhůru nohama na měkký povrch.
2. Odšroubujte šrouby a sejměte kryt pevného disku **A**3 z **A**2.
3. Namontujte **A**3 na pevný disk pomocí dodaných šroubů pevného disku **A**12, jak je znázorněno na obrázku **D**.
4. Připojte napájecí kabel a datový kabel pevného disku k **A**2.
5. Zajistěte **A**3 zpět na místo pomocí šroubů.

Instalace výrobku (obrázek **E**)

1. Připojte kabely k produktu podle obrázku **E**.

ⓘ Je také možné použít kabel VGA namísto kabelu HDMI pro použití s monitory s porty VGA.

ⓘ K připojení externího úložiště (pouze pro zálohování) (není součástí dodávky) můžete použít jeden z portů USB.

Instalace bezpečnostních kamer (obrázek **F**)

1. Nainstalujte kamery pomocí přiložené šablony pro vrtání **A**9, zástrček **A**10 a šroubů **A**11.
2. Zapojte **A**26 do stejnosměrného konektoru **A**22.
3. Zapojte **A**26 do stěnové zásuvky.

Instalace aplikace Nedis SmartLife

1. Stáhněte si do telefonu aplikaci Nedis SmartLife pro Android nebo iOS z obchodu Google Play nebo Apple App Store.
2. Otevřete ve svém telefonu aplikace Nedis SmartLife.
3. Vytvořte si účet pomocí svého telefonního čísla nebo e-mailové adresy a klepněte na *Pokračovat*.

Na svou e-mailovou adresu obdržíte potvrzovací kód.

4. Zadejte přijatý ověřovací kód.
5. Vytvořte heslo a klepněte na *Hotovo*.
6. Klepnutím na *Přidat domov* vytvořte domov SmartLife Home.
7. Nastavte místo, vyberte místnosti, které chcete připojit, a klepněte na *Hotovo*.

Průvodce instalací

ⓘ Software můžete zobrazit na monitoru nebo televizi a můžete jej ovládat myší, když je zapojen do jednoho z USB portů **A**2.

ⓘ Když je software připraven k instalaci, výrobek vydá zvukový signál.

1. Postupujte podle pokynů průvodce instalací.

Průvodce instalací je dokončen, když se zobrazí obrazovka s přehledem softwaru a kamer.

2. Klikněte na ikonu opětovného načtení/přihlášení **B**1.
3. Přihlaste se pomocí svých přihlašovacích údajů.

ⓘ Ve výchozím nastavení jsou uživatelské jméno a heslo softwaru: admin

4. Klikněte na tlačítko *OK*.

Přidání výrobku do aplikace Nedis SmartLife

1. Zapněte výrobek.
2. Otevřete ve svém telefonu aplikace Nedis SmartLife.
3. Klepněte v aplikaci Nedis SmartLife na +.
4. Klepněte na symbol [-] v pravém horním rohu aplikace Nedis SmartLife.
5. Naskenujte QR kód zobrazený na TV/monitoru.
6. Řiďte se pokyny uvedenými v aplikaci Nedis SmartLife.

ⓘ Ujistěte se, že je výrobek připojený k 2,4 GHz síti Wi-Fi.

7. Jakmile aplikace výrobek najde a přidá, přejmenujte jej.
8. Po potvrzení lze výrobek ovládat pomocí chytrého telefonu.

Připojení fotoaparátu

1. Kliknutím pravým tlačítkem otevřete nabídku pravým tlačítkem **B**3.
2. Klikněte na *Pair IP Camera*.
3. Klikněte *Pair*.
4. Stiskněte tlačítko párování **A**23 na 5 sekund.

ⓘ Trvá to cca 1 minutu před připojením fotoaparátu k výrobku.

Síla signálu připojené kamery **B**4 na monitoru se rozsvítí zeleně. Pohled kamery je viditelný na monitoru.

Popis funkcí softwaru (obrázek **B**)

Funkce	Popis
Párování IPC	Zkontrolujte stav kanálu IPC a zda je připojen.
System	Otevřete nové okno s nastavením systému.
Přehrávání	Přehrávání videonahrávek uložených na pevném disku.
Režim záznamu	Naplánujte si nahrávání videa na celý týden.
Záloha	Zálohujte videa z pevného disku na externí pevný disk/USB.
Ovládání PTZ	Ovládejte kameru na dálku (není k dispozici pro tento výrobek).
Konfigurace IPC	Úprava nastavení kamer.
Informace	Zobrazte informace o systému
Vypnout	Vypněte systém.
Pohled 4	Přepínejte mezi přehledem 1 nebo 4 pohledu kamery.

Popisy funkcí aplikace Nedis SmartLife (obrázek **C**)

Funkce	Popis
Přehrávání **C**2	Klepnutím na **C**2 přehrajete videozáznamy uložené na pevném disku.
Zpráva **C**3	Klepnutím na **C**3 zobrazíte alarmy pro detekci lidí.
Alba **C**4	Klepnutím na **C**4 zobrazíte nahrané videozáznamy a snímky obrazovky uložené do alba ve vašem smartphonu.
Nastavení **C**5	Klepnutím na **C**5 otevřete nové okno s nastavením systému
Snímek obrazovky **C**7	Klepnutím na **C**7 vytvoříte snímek aktuálního pohledu kamery. Snímek obrazovky bude uložen do alba ve vašem smartphonu.
Reproduktor bezpečnostní kamery **C**8	Klepnutím a podržením **C**8 budete hovořit přes reproduktor kamery.
Nahrát video **C**9	Klepnutím na **C**9 zaznamenáte aktuální pohled kamery. Videozáznamy budou uloženy do alba ve vašem smartphonu.

Prohlášení o shodě

My, společnost NEDIS, jako výrobce prohlašujeme, že produkt SLNVR201CWT od značky Nedis, který byl vyroben v Číně, byl testován podle všech standardů a omezení CE a všechny testy splnil.

Úplné prohlášení o shodě (+ bezpečnostní listy, jsou-li použitelné) je možné najít a stáhnout prostřednictvím webu http://webshop.nedis.com
Chcete-li získat informace o shodě, kontaktujte naše oddělení služeb zákazníkům:

Webové stránky: http://www.nedis.com
E-mail: service@nedis.com
NEDIS B.V., De Tweeling 28,
5215 MC 's-Hertogenbosch, NIZOZEMSKO

RO **Ghid rapid de inițiere**

Kit sistem de supraveghere inteligent fără fir cu NVR

SLNVR201CWT

Pentru informații suplimentare, consultați manualul extins, disponibil online: **ned.is/slnvr201cwt**

Utilizare preconizată

Acest produs este proiectat exclusiv pentru funcționarea ca sistem de supraveghere inteligent fără fir.
Produsul este destinat exclusiv pentru utilizare în interior.
Orice modificare a produsului poate avea consecințe pentru siguranța, garanția și funcționarea corectă a produsului.

Piese principale (imagine **A**)

1. Antenă
2. Stație de bază
3. Carcasă hard disk
4. Port Ethernet
5. Ieșire VGA
6. Ieșire HDMI
7. Port USB (2x)
8. Port alimentare CC
9. Gabarit de găurire (2x)
10. Fișă (6x)
11. Șurub (6x)
12. Bulon hard disk (4x)
13. LED indicator HDD
14. LED indicator funcționare
15. LED indicator alimentare
16. Suport
17. Cameră video (2x)
18. Difuzor
19. Microfon
20. Lentilă

21 Senzor fotosensibil
22 Conector de CC
23 Buton asociere
24 Mouse
25 Cablu Ethernet
26 Cablu alimentare electrică (3x)

Software interfață utilizator (imagine B)

1 Pictogramă reîncărcare/autentificare
2 Cod-QR
3 Meniu clic dreapta
4 Putere semnal pentru camera conectată
5 Dezactivare/activare sunet

Aplicație interfață utilizator (imagine C)

1 Meniu
2 Citire înregistrări
3 Mesaj
4 Albume
5 Setări
6 Dezactivare/activare sunet
7 Captură de ecran
8 Difuzor cameră de supraveghere
9 Înregistrare imagini video
10 Ecran complet

Instrucțiuni de siguranță

⚠ AVERTISMENT

- Asigurați-vă că ați citit complet și că ați înțeles instrucțiunile din acest document înainte de a instala sau utiliza produsul. Păstrați ambalajul și acest document pentru a le consulta ulterior.
- Folosiți produsul exclusiv conform descrierii din acest document.
- Nu folosiți produsul dacă o piesă este deteriorată sau defectă. Înlocuiți imediat produsul deteriorat sau defect.
- Nu lăsați produsul să cadă și evitați ciocnirile elastice.
- Nu expuneți produsul la apă sau umezeală.
- Service-ul asupra acestui produs poate fi realizat doar de către un tehnician calificat pentru întreținere, pentru a reduce riscul de electrocutare.
- Folosiți numai cablul de alimentare furnizat.
- Deconectați produsul de la sursa electrică și de la alte echipamente în cazul în care apar probleme.
- Nu trageți de cablu pentru a deconecta produsul de la priză. Apucați întotdeauna ștecherul și trageți de acesta.

Opțional: Instalarea hard disk-ului (nu este inclus)(imagine D)

1. Amplasați cu grijă stația de bază **A**2 în poziție răsturnată, pe o suprafață moale.
2. Desfaceți șuruburile și scoateți carcasa hard disk-ului **A**3 de pe **A**2.
3. Instalați **A**3 pe hard disk, utilizând buloanele hard disk-ului furnizate **A**12, ca în imagine **D**.
4. Conectați cablul de alimentare electrică și cablul de date aferente hard disk-ului pe **A**2.
5. Fixați la loc **A**3 cu șuruburile.

Instalarea produsului (imagine E)

1. Conectați cablurile pe produs, ca în imagine **E**.

ⓘ De asemenea, puteți folosi un cablu VGA în loc de unul HDMI, în cazul monitoarelor cu port VGA.

ⓘ Puteți folosi unul din porturile USB pentru a conecta un dispozitiv de stocare extern (doar pentru copie de rezervă) (nu este inclus).

Instalarea camerelor de supraveghere (imagine F)

1. Instalarea camerelor folosind elementele incluse: gabarit de găurire **A**9, fișe **A**10, și șuruburi **A**11.
2. Conectați cablul electric **A**26 la conectorul de c.c. **A**22.
3. Conectați **A**26 la o priză electrică.

Instalarea aplicației Nedis SmartLife

1. Descărcați pe telefon aplicația Nedis SmartLife pentru Android sau iOS de la Google Play sau Apple App Store.
2. Deschideți aplicația Nedis SmartLife de pe smartphone.
3. Creați un cont cu numărul dumneavoastră de telefon sau adresa dumneavoastră de e-mail și atingeți *Continuare*.

Veți primi un cod de verificare la adresa de e-mail.

4. Introduceți codul de verificare pe care l-ați primit.
5. Creați o parolă și atingeți *Realizat*.
6. Atingeți *Adăugare domiciliu* pentru a crea un domiciliu SmartLife.
7. Introduceți locația, alegeți camerele la care doriți să vă conectați și atingeți *Realizat*.

Ghid de instalare

ⓘ Puteți vizualiza software-ul pe un monitor sau ecran TV și puteți activa comenzi pe software cu mouse-ul, dacă este conectat la unul din porturile USB de pe **A**2.

ⓘ Când software-ul este gata de instalare, produsul emite un bip.

1. Aplicați instrucțiunile din ghidul de instalare.

Ghidul de instalare este finalizat când se afișează ecranul de prezentare generală a software-ului și camerelor.

2. Dați clic pe pictograma de reîncărcare/autentificare **B**1.
3. Conectați-vă folosind datele de autentificare.

ⓘ În mod implicit, atât numele de utilizator, cât și parola sunt: admin

4. Clic pe *OK*.

Adăugarea produsului la aplicația Nedis SmartLife

1. Porniți produsul.
2. Deschideți aplicația Nedis SmartLife de pe smartphone.
3. Atingeți + din aplicația Nedis SmartLife.
4. Atingeți [–] din colțul din dreapta sus din aplicația Nedis SmartLife.
5. Scanați codul-QR marcat pe ecranul TV/monitor.
6. Respectați instrucțiunile din aplicația Nedis SmartLife.

ⓘ Asigurați-vă că ați conectat produsul la o rețea Wi-Fi de 2,4 GHz.

7. Redenumiți produsul după ce a fost găsit și adăugat.
8. După confirmare, puteți comanda produsul de la smartphone.

Conectarea camerei

1. Faceți clic dreapta pentru a deschide meniul cu clic dreapta**B**3 .
2. Clic *Pair IP Camera*.
3. Clic *Pair*.
4. Apăsați pe butonul de asociere **A**23 timp de 5 secunde.

ⓘ Intervalul de conectare a camerei la produs este aproximativ 1 minut.

Indicatorul de putere semnal aferent camerei conectate **B**4 se aprinde în verde.

Imaginea de pe cameră se afișează pe monitor.

Descrierile funcției aferente software-ului (imagine B)

Funcție	Descriere
Asocierea IPC-ului	Verificați starea canalului IPC și dacă acesta este conectat.
System	Deschideți o nouă fereastră cu setările sistemului.
Citire înregistrări	Citiți înregistrările video stocate pe hard disk.
Mod înregistrare	Planificați înregistrările video pe parcursul săptămânii.
Copie de rezervă	Creați o copie de rezervă a înregistrărilor video de pe hard disk pe un hard disk extern/USB.

Comandă PTZ	Controlați camera de la distanță (funcția nu este disponibilă pentru acest produs).
Config IPC	Reglați setarea camerelor.
Info	Afișează informații despre sistem
Oprire	Opriți sistemul.
Imagine 4	Comutați afișarea imaginilor camerei de la 1 la 4.

Descrierile funcției aferente aplicației Nedis SmartLife (imagine **C**)

Funcție	**Descriere**
Citire înregistrări **C**2	Apăsați **C**2 pentru a citi înregistrările video stocate pe hard disk.
Mesaj **C**3	Apăsați **C**3 pentru a vizualiza alarme de detectare a prezenței umane.
Albume **C**4	Apăsați **C**4 pentru a vizualiza înregistrările video stocate și capturile de ecran arhivate într-un album pe smartphone.
Setări **C**5	Apăsați **C**5 pentru a deschide o nouă fereastră cu setările sistemului
Captură de ecran **C**7	Apăsați **C**7 pentru a face captură de ecran a imaginii curente de pe cameră. Captura de ecran va fi arhivată într-un album pe smartphone-ul dumneavoastră.
Difuzorul camerei de supraveghere **C**8	Țineți apăsat **C**8 pentru a vorbi prin difuzorul camerei.
Înregistrare imagini video **C**9	Apăsați **C**9 pentru a înregistra imaginea curentă de pe cameră. Înregistrarea video va fi arhivată într-un album pe smartphone-ul dumneavoastră.

Declarație de conformitate

Noi, NEDIS, în calitate de producător, declarăm că produsul SLNVR201CWT al mărcii Nedis, a fabricat în China, a fost testat în conformitate cu toate standardele/reglementările CE relevante și au trecut toate testele.

Declarația de conformitate completă (+ fișa de date de siguranță dacă se aplică) poate fi găsită și descărcată de pe http://webshop.nedis.com
Pentru alte informații privind conformitatea, contactați serviciul clienți pentru asistență:

prin site-ul web: http://www.nedis.com
prin e-mail: service@nedis.com
NEDIS B.V., De Tweeling 28,
5215 MC 's-Hertogenbosch, OLANDA

Nedis BV
De Tweeling 28, 5215 MC 's-Hertogenbosch
The Netherlands